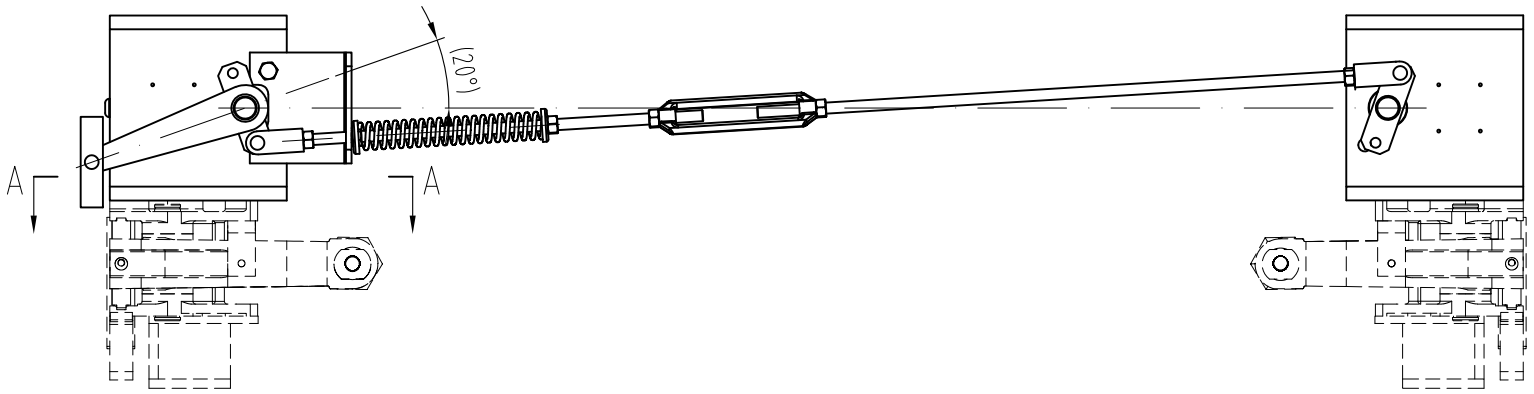

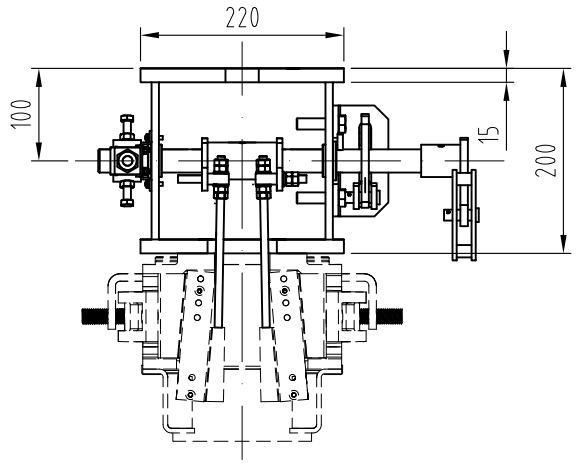

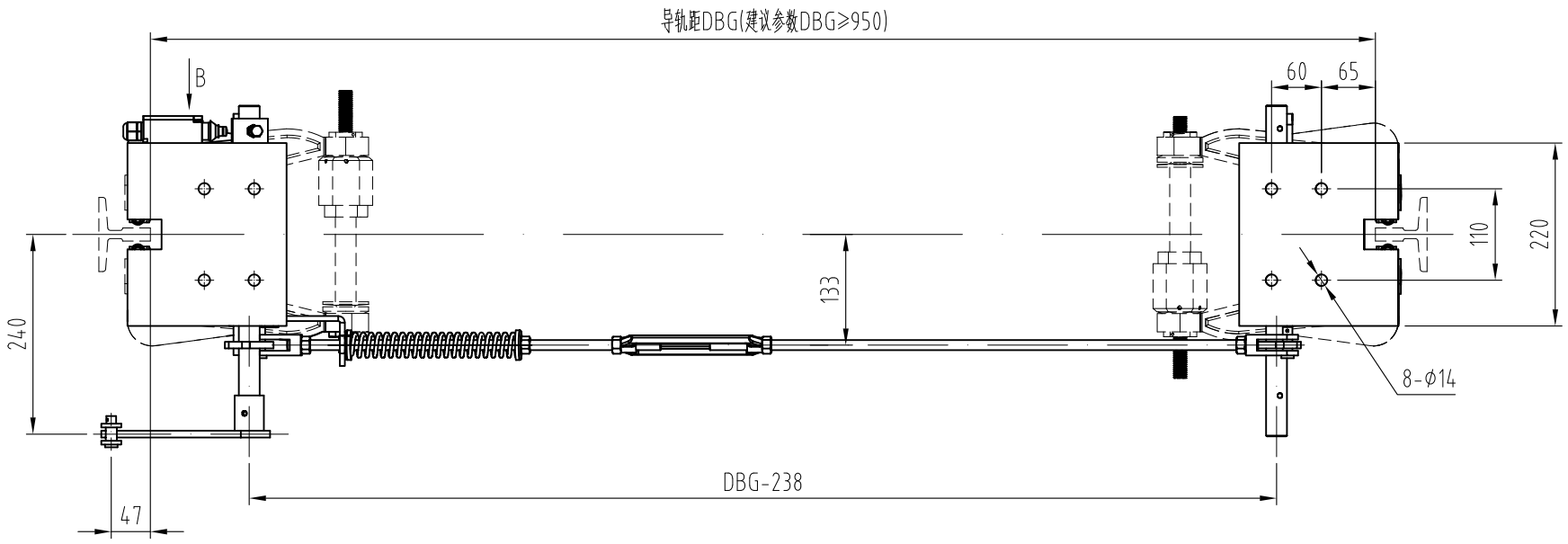

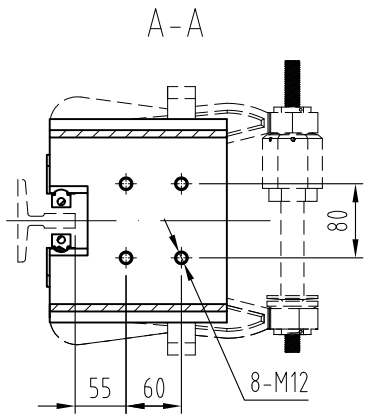

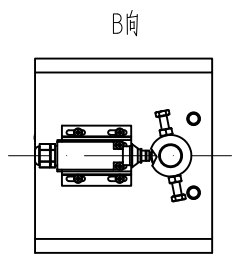

技术说明：

1、本装置按匹配OX-230安全钳要求确定；
2、本装置配装安全开关为UKT，如需要配发手动复位开关时需注明；
3、制动时连接舒畅无卡滞；
4、预紧提拉力建议值150N-200N(具体根据实际需要)。

						宁波奥德普电梯部件有限公司 NINGBO AODEPU ELEVATOR COMPONENTS CO.,LTD.			
标记	处数	分区	更改文件号	签名	年、月、日				提拉机构
设 计			标准化			阶 段 标 记	重 量	比 例	
								1:8	X230T0000
审 核									
工 艺			批 准			共 张	第 页		