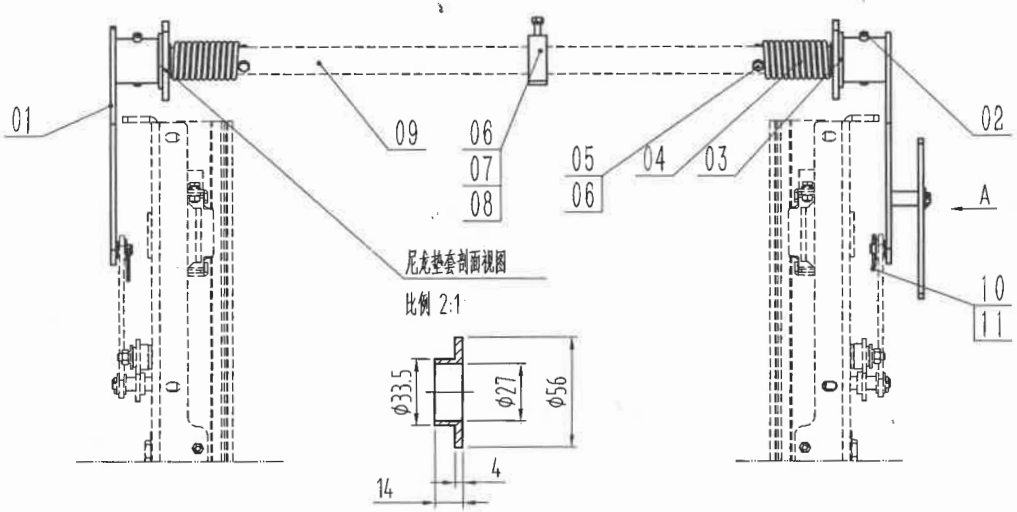

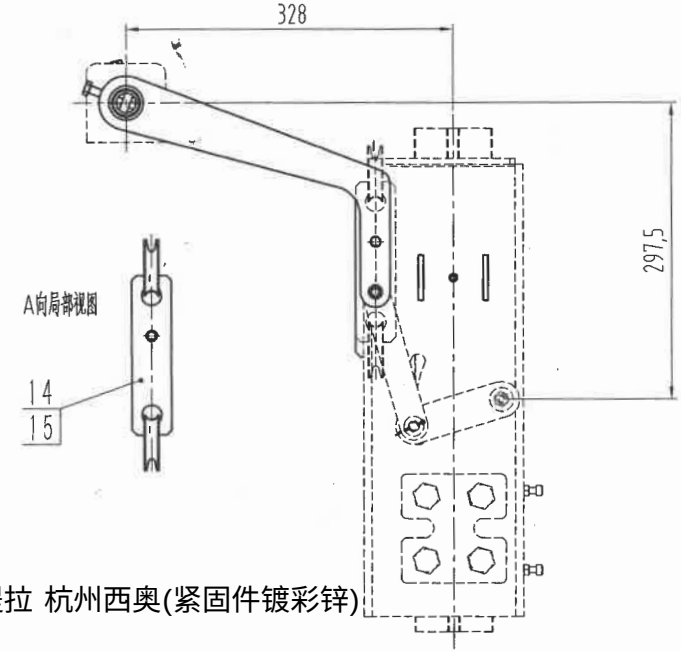

89200360 OX-210CT(XA02)安全联动装置 DBG=630mm 镀白锌 中英文包装 右提拉 杭州西奥(紧固件镀彩锌)

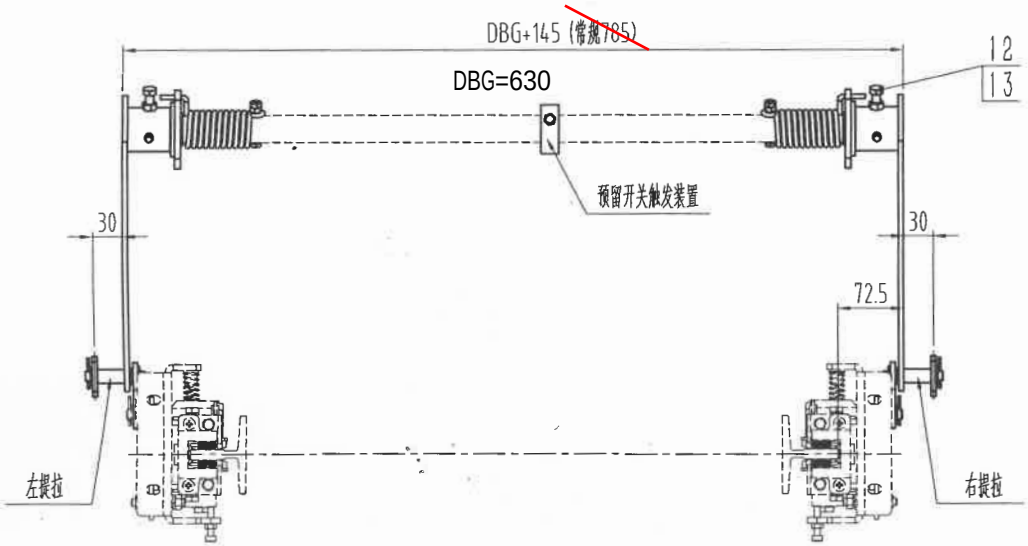

FB-

西奥件号	奥德普图号	番号	提拉点方向	DBG	备注
XOA2683AHG002	OX-210CT(XA02)	A01	左提拉	~~785(mm)~~	
XOA2683AHG001		A02	右提拉		

技术说明:

1、提拉摆臂顺时针转动限位需客户自行解决;
2、安装后要求各动作部件能够灵活且无卡阻;
3、客户订单需注明提拉点方位;
4、需配置动作开关,型号:UKT(自动复位)--1件;十字盘头螺钉M4X30--2只;

标记	处数	分区	更改文件号	签名	年、月、日
设 计	舒佳乐	2019.06.10	标准化		
审 核					
工 艺			批 准		

宁波奥德普电梯部件有限公司
NINGBO AODEPU ELEVATOR COMPONENTS CO.,LTD.

总装图

阶段标记	重量	比例
		1:5

共 2 张 第 1 页

提拉机构

OX-210CT(XA02)