A3

未注尺寸	0.5–6	>6–30	>30–120	>120–400	>400–1000	>1000–2000	>2000–4000
公差	±0.1	±0.2	±0.3	±0.5	±0.8	±1.2	±2

倒角倒圆	0.5–3	>3–6	>6
公差	±0.2	±0.5	±1

角度（弧长）	0–10	>10–50	>50–120	>120–400	>400
公差	±1°	±0.5°	±0.3°	±0.15°	±0.1°

焊接

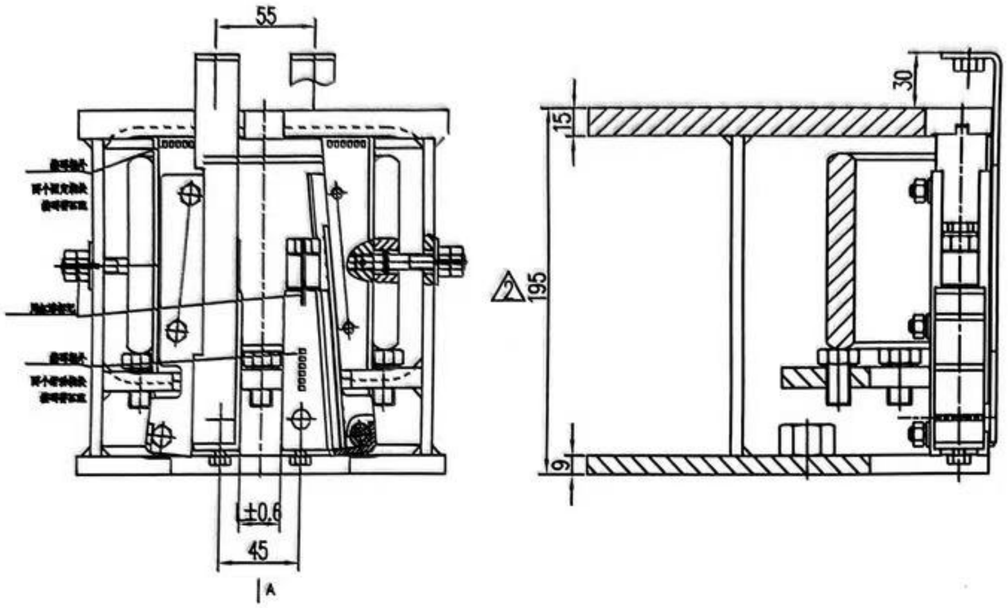

件号	额定速度	总容许质量(P+Q)	导轨状况	导轨面工作宽度	型号
P/N	m/s	Kg		B(mm)	OX-188
MSA3H506-001	0.25<V≤2.5	1200<P+Q≤3000	润滑	15.88	OX-188
MSA3H506-002	0.25<V≤2.5	3000<P+Q≤3600	润滑	15.88	OX-188
MSA3H506-003	0.25<V≤2.5	3600<P+Q≤4200	润滑	15.88	OX-188
9.PMSA3H506004/24NE（03136-03141）	1	3600<P+Q≤4200	润滑	16	OX-188
MSA3H506-005	0.25<V≤2.5	1200<P+Q≤3000	润滑	16	OX-188
MSA3H506-006	0.25<V≤2.5	3000<P+Q≤3600	润滑	16	OX-188
MSA3H506-007	0.25<V≤2.5	3600<P+Q≤4200	润滑	16	OX-188
MSA3H506-008	0.25<V≤2.5	4200<P+Q≤4400	润滑	16	OX-188

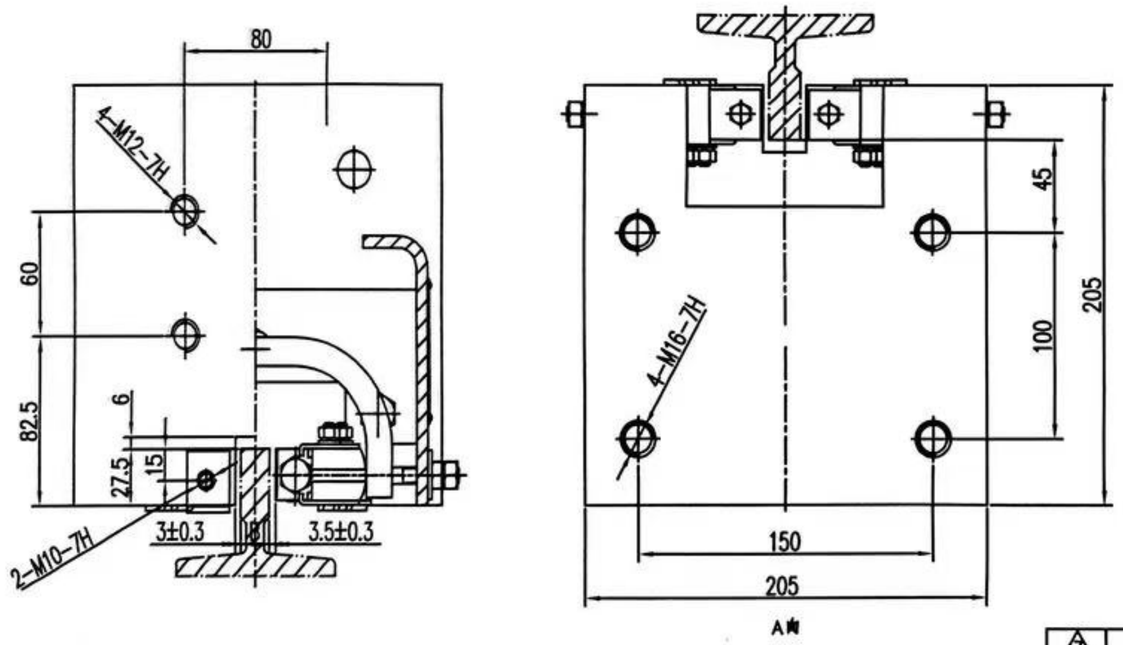

件号：99.PMSA3H506004/24NE（03136-03141）

注：用于设备号24NE（03136-03141）

技术要求

1．本安全钳适用电梯额定速度V=0.25–2.5m/s，轿箱自重与额定总载荷(P+Q)为1200–5500kg;
2．本安全钳适用导轨硬度<HB143,导轨工作面宽度B=10、15.88、16mm，且导轨表面的防锈油务必用合适的清洁剂加以清除干净；
3．固定楔块与钳体之间的运动面涂L–HM46抗磨液压油；
4．装配时两滑动楔块摩擦面间距的中心面与钳体凹槽的中心面偏差<0.2;
5．两滑动楔块最大行程69mm。

标记	处数	分区	更改文件号	签名	年月日
3	[illegible]		PC160027	杨涛	20161015
2	1	安全钳高度	185改195	韩伟良	20150429
1	1	下连接孔改螺纹孔		韩伟良	201403010

宁波奥德普

设计			标准化		
校对					
审核					
工艺			批准		

阶段标记				重量	比例
–	–	–	–	6kg	1:4
共1张		第1张			

宁波奥德普电梯有限公司 NINGBO AUDE ELEVATOR CO.,LTD. FUSHILI

安全钳

MSA3H506