安全钳型号	安全钳类型	允许系统质量	额定速度	导轨宽度	提拉形式	安装位置
OX-188	渐进式	1000~4000kg	≤2.5m/s	≤16mm	双提拉（标配M10）	轿厢侧、对重侧

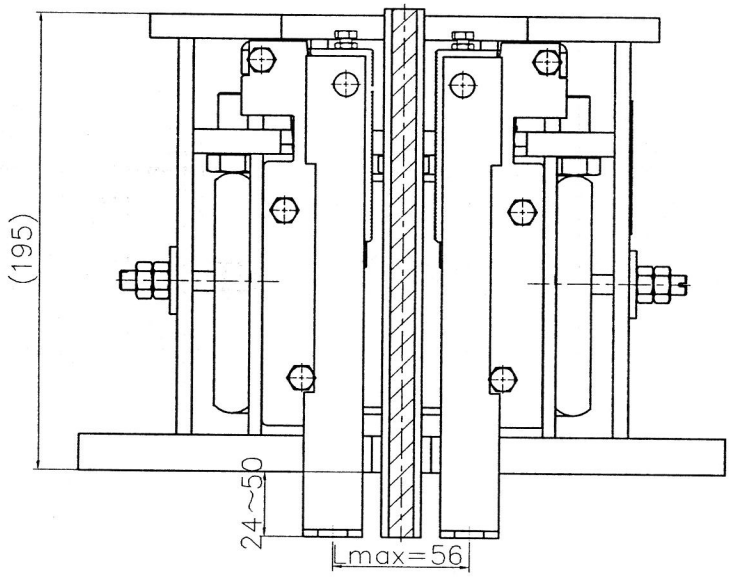

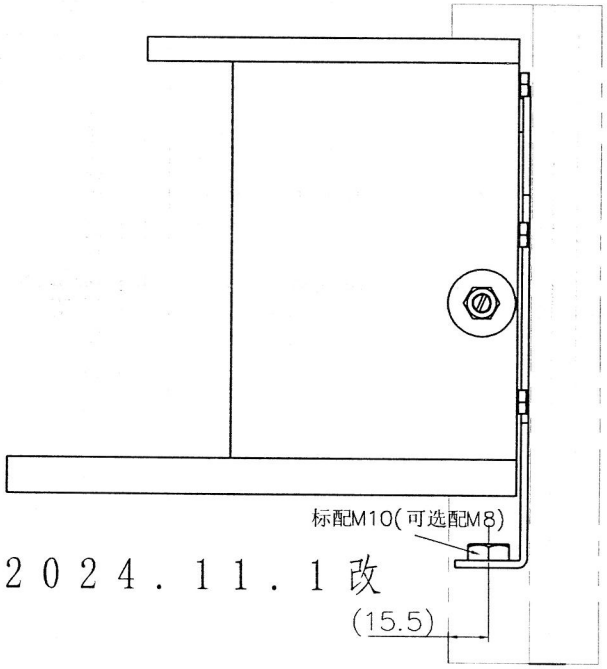

2024.11.1改

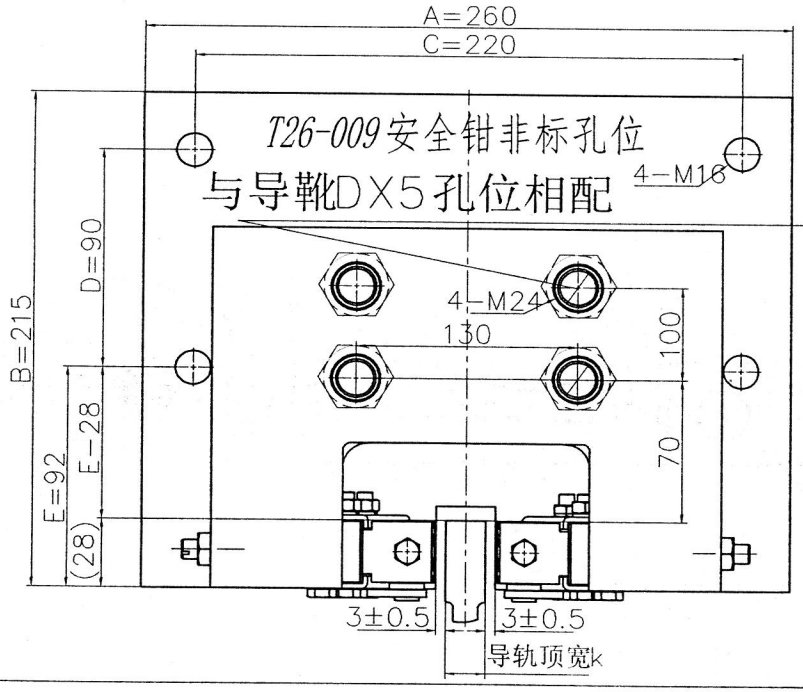

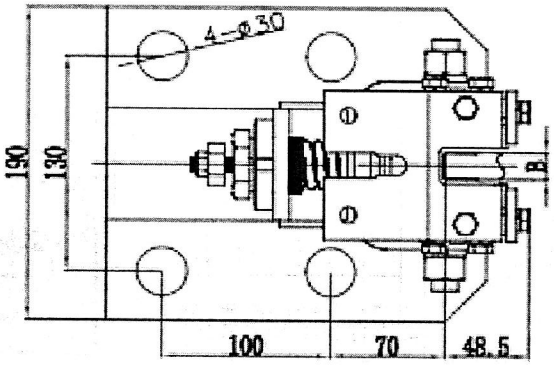

设计		标准化	阶段标记	重量	比例
校对			A	17.6	1:2
审核					
工艺		批准			

奥德普电梯部件有限公

渐进式安全钳

OX-188

借(通)用件登记

旧底图总号

底图总号

签 字

日 期