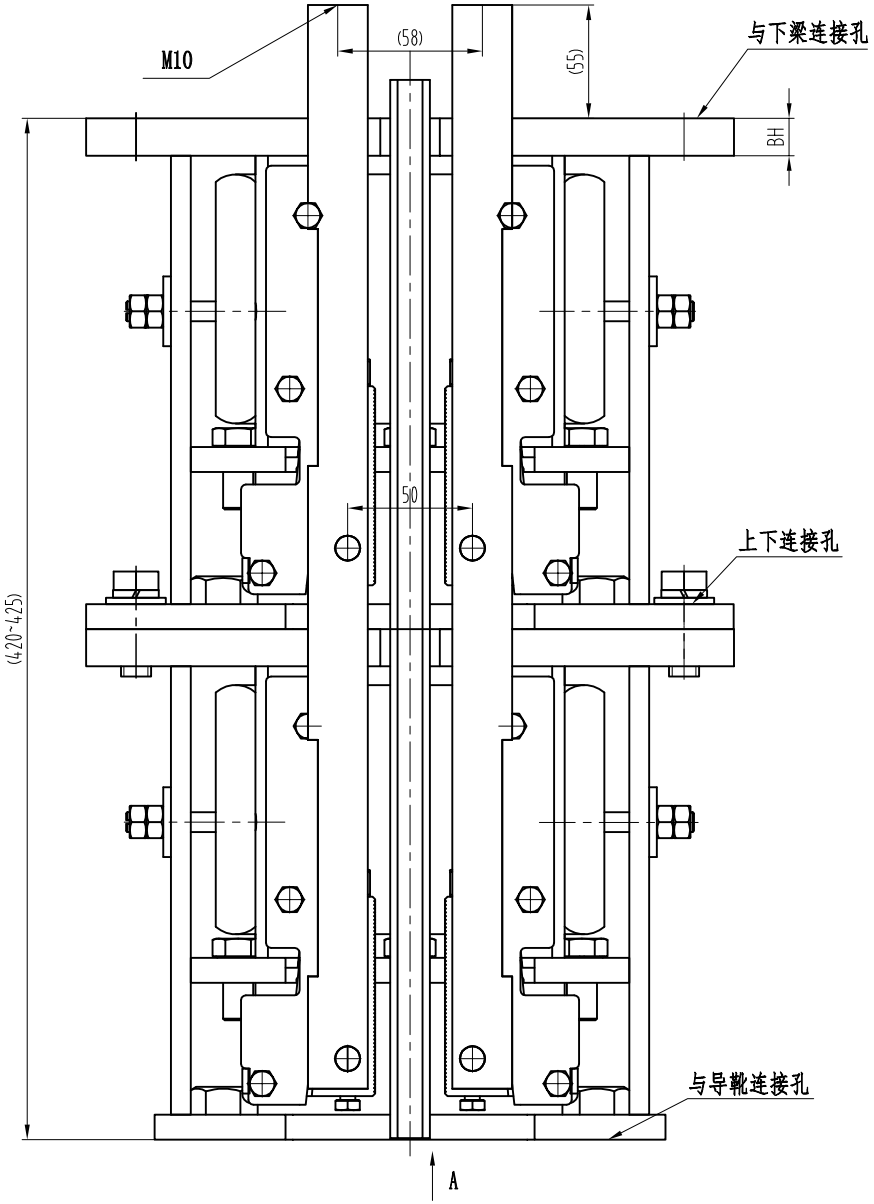

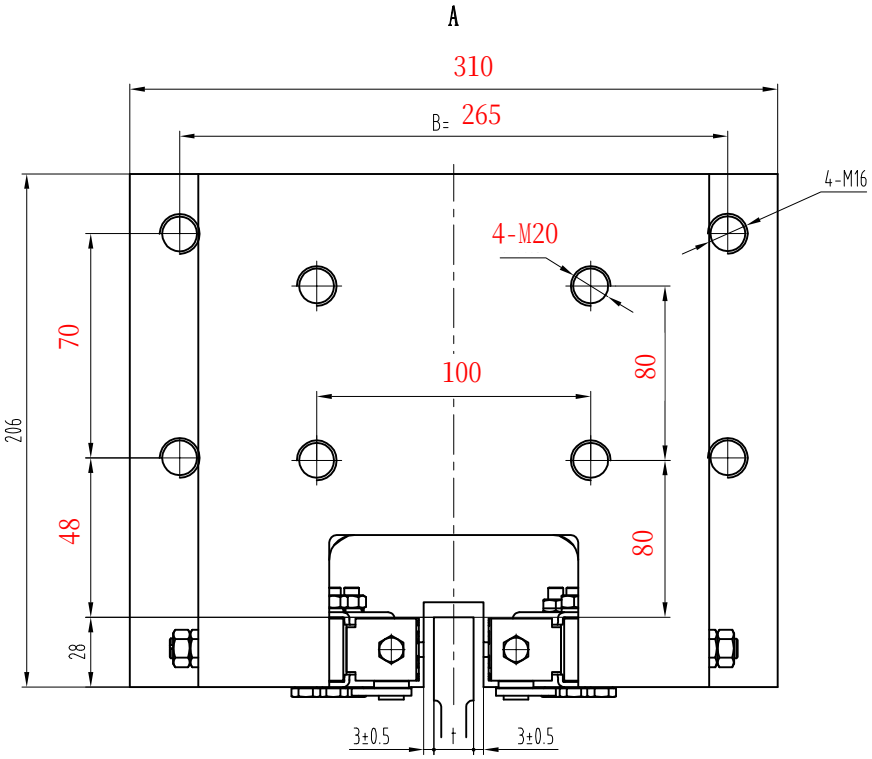

H值(板厚)取值参考表 ⓐ

B	BH
≤280	20
280<B≤330	22
330<B≤360	25

技术要求

1、本件适用于额定速度≤2.0m/s，系统质量6050kg≤P+Q≤11000kg（具体以有效期内报告参数为准）；

2、可匹配导靴规格有15.88、16（以导轨顶面宽度参数确定，导轨参数相应国家标准）。

标记	处数	更改内容	签名	年月日
ⓐ	1	图纸整体更换新版；增加BH值取值参数表		

设计	尹龙万	2022.07.05	标准化		
审核	周正	2022.07.05			
工艺	尹龙万	2022.07.05	批准	白卫宏	2022.07.05

第一视角 实施日期

CC 关键特性

宁波奥德普电梯部件有限公司
NINGBO AODEPU ELEVATOR COMPONENTS CO.,LTD.

总装图

渐进式安全钳

阶段标记	重量	比例
A		1:2

第 1 张 共 1 张

OX-188A(5t)

图幅：A3 Ver 1.1