图纸 SIZE 297X420 A3 一角 FIRST

一般性公差要求 GB/T 1804	成型加工 >120	成型加工 <=120 电梯	成型加工 <=120 扶梯	切割加工
线性尺寸	m	m	c	m
倒圆半径和倒角高度	c	m	c	
角度尺寸	v	c	c	
形位公差 GB/T 1184	L			K

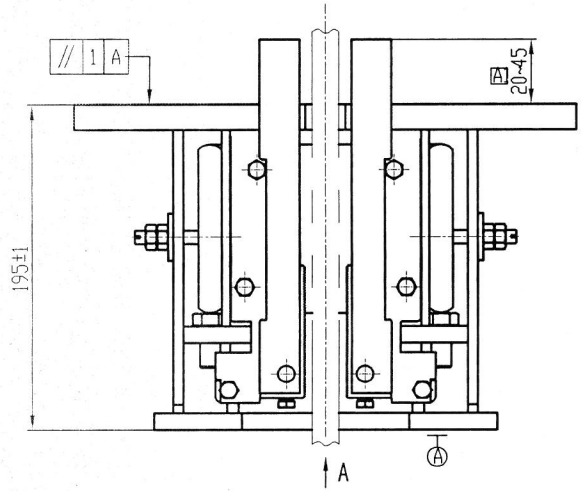

A（导靴安装面）

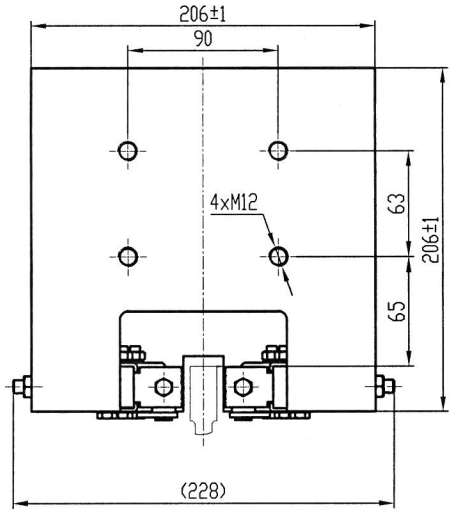

FB-XOA2682ADS001-K48742
导轨k=16；V=1m/s;DX=3902.441kg

（安全钳安装面）

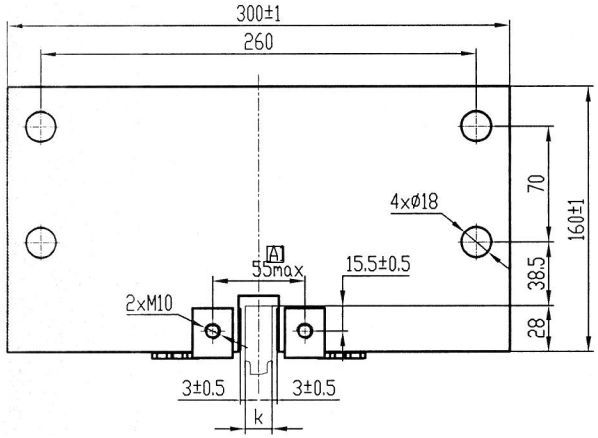

技术要求

1 本安全钳型号为OX-188，适用于实心T型导轨，提拉形式为双提拉板，提拉孔为M10；
2 本安全钳适用于额定速度≤2.5m/s，1000kg≤P+Q≤4000kg，K=10/15.88/16,使用参数以实际型式试验报告数据为准；
3 装配时各活动部位活动灵活，无卡阻；
4 表面喷涂部件颜色由订单确认；
5 安装时，紧固件安装要求牢固可靠，导轨导向面两侧与活动钳块面间隙均匀，测量间隙时，两活动钳块高度一致；
6 安全钳漆封处不得擅自调整，如需调整请联系生产厂家；
7 螺纹孔可采用相应规格GB/A13681焊接螺母替代，螺纹孔应涂抹防锈油；
8 楔块面与导轨面3±0.5范围时，测量　　处尺寸，测量时提拉杆需保证提拉杆为竖直状态；
9 未注尺寸及角度公差采用GB/T 1804-m，未注形状和位置公差采用GB/T 1184-K。

序号	西奥件号	适应（P+Q）值（kg）	电梯额定速度V（m/s）	导轨宽K mm
5	XOA2682ADS005	3001~3200	≤2.5	16 / ~~15.88~~
4	XOA2682ADS004	3201~3400		
3	XOA2682ADS003	3401~3600		
2	XOA2682ADS002	3601~3800		
1	XOA2682ADS001	3801~4000		

CA号	标记	处数	更改内容	更改人	日期	设计	张林林		杭州西奥电梯有限公司
CA-H2309029	1	1	新增一页,更改页码	江长棒	2023-10-21	校对	姚华		
						标准化	薛艳妮		XOA2682ADS
						批准	胡鹏飞	比例：此图不按比例	渐进式安全钳
						日期	2021-02-23	共 8 页　第 1 页	CA号:

质量系统：V2.0-2007-07-01