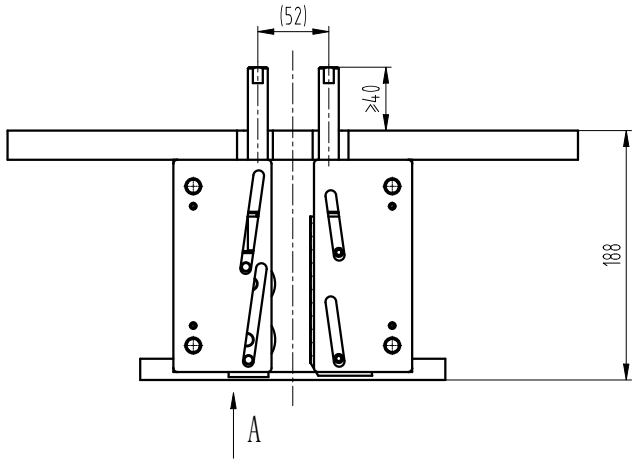

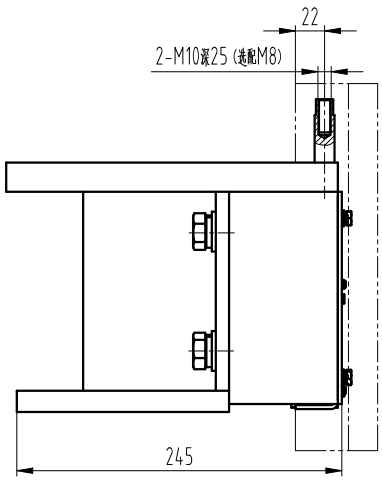

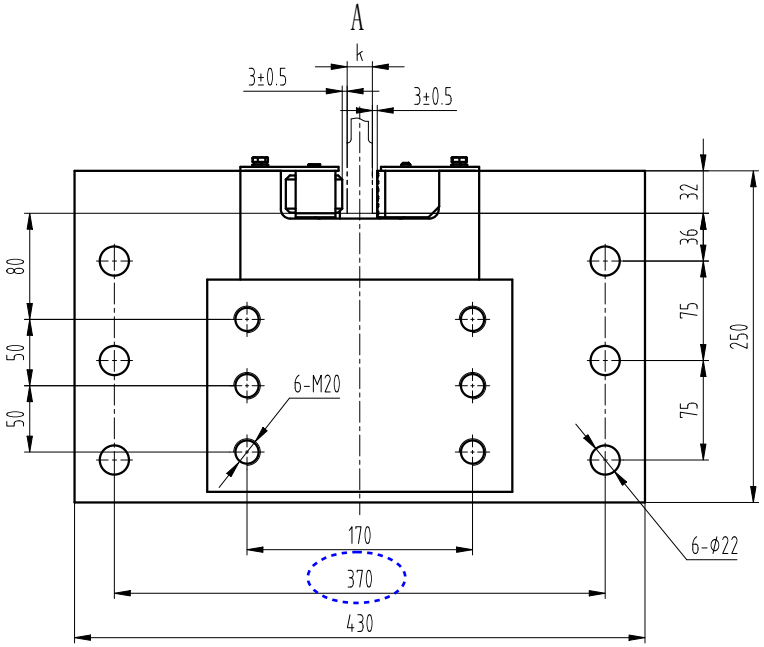

参数表

导轨导向面宽度k	P+Q(kg)
16	≤20000
19	≤25000
28.6	≤27500

技术要求

1 件3（钳块导向板）和件5（压轮导向板）需用件6（弹性圆柱销）固定限位；

2 本件适用于额定速度V≤0.63m/s，总允许系统质量见参数表，具体参数见型式试验证书。

标记	处数	更改内容	签名	年月日

第一视角　实施日期

CC 关键特性

设计			标准化		
审核					
工艺			批准		

宁波奥德普电梯部件有限公司
NINGBO AODEPU ELEVATOR COMPONENTS CO.,LTD.

阶段标记	重量	比例
		1:4

第 1 张　共 2 张

安全钳

0X-588

图幅：A3 Ver 1.3