A3

基础尺寸	0.5-6	>6-30	>30-120	>120-400	>400-1000	>1000-2000	>2000-4000
公 差	±0.1	±0.2	±0.3	±0.5	±0.8	±1.2	±2

倒角切割	>0.5-3	>3-6	>6
公 差	±0.2	±0.5	±1

角度(短边)	0-10	>10-50	>50-120	>120-400	>400
公 差	±1°	±0.5°	±0.3°	±0.15°	±0.1°

焊 接

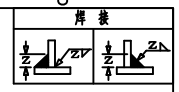

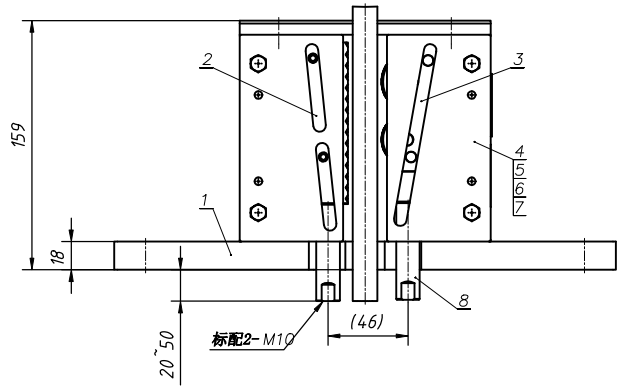

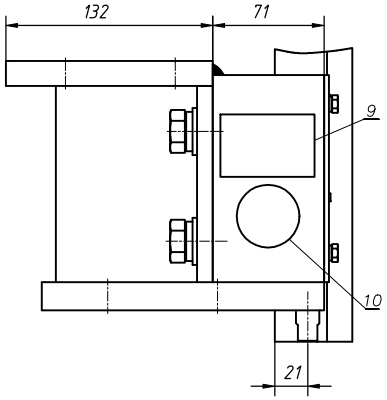

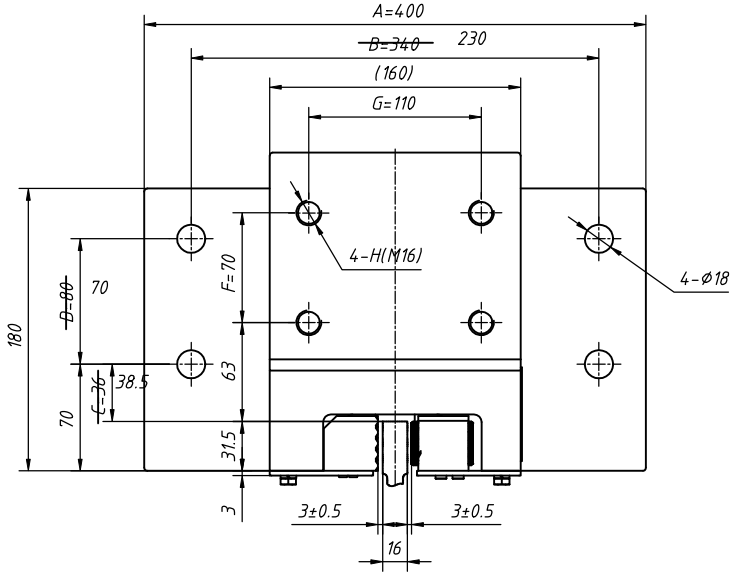

件号	P+Q(Kg)	额定速度(m/s)	导轨宽度k
TTA3H017101	2000	V≤0.63	15.88mm 或 16mm
TTA3H017102	2150		
TTA3H017103	2310		
TTA3H017104	2480		
TTA3H017105	2665		
TTA3H017106	2860		
TTA3H017107	3070		
TTA3H017108	3300		
TTA3H017109	3545		
TTA3H017110	3810		
TTA3H017111	4095		
TTA3H017112	4400		
TTA3H017113	4730		
TTA3H017114	5080		
TTA3H017115	5460		
TTA3H017116	5865		
TTA3H017117	6300		
TTA3H017118	6770		
TTA3H017119	7275		
TTA3H017120	7820		
TTA3H017121	8405		
TTA3H017122	9035		
TTA3H017123	9710		
TTA3H017124	10435		
TTA3H017125	11215		
TTA3H017126	12055		
TTA3H017127	12500		
TTA3H017999	见订单		

序号	代 号	名 称	数量	材料说明	重量	总重	备注
10	OX188-HGZ	顾客合格证	1	铜箔纸	0.01	0.01	
9	OX288-MP	安全钳铭牌	1	铝合金/81.0	0.01	0.01	
8	OX388.2-2	提拉连杆	2	20#/Ø16.0	0.07	0.14	M10
7	GB/T 5783-2000	螺栓M6X16	4		0.01	0.04	
6	GB/T 93	弹性垫圈 6	4		0.50	2	
5	OX388-2	钳块导向座板	1	Q235A/3.0	0.18	0.18	
4	OX388-1	滚轮导向座板	1	Q235A/3.0	0.18	0.18	
3	OX388.3	滚柱保护块	1		0.61	0.61	
2	OX388.2	钳块组件	1		0.84	0.84	
1	OX388.1	钳体焊件	1		21.52	21.52	

技术要求

1.本件适用额定速度:≤0.63 m/s,允许系统质量(P+Q)≤12500KG

2.装配时活动楔块与钳座滑动处涂上润滑油;装配后各活动部位确保灵活自如;

3.根据GB7588-~~2003~~或顾客其它需求，对安全钳进行调试，附《OX-388调试参数》; △1

4.适用于双提拉结构;

5.本图为奥德普OX-388 型安全钳;

标记	处数	分 区	更改文件号	签 名	年、月、日
△2	1	7F	SB241647	孙元亮	2023.12.12
△1	1	2F	SB241374	郭连云	2023.8.20

设 计	肖明哲	2018.3.25	工 艺	
审 核	肖明哲	2018.3.25	质 量	
标准化				
批 准	周园林	2018.3.25		

外购件

版本号	阶段标识	重量	比例
V01	D		1:1

共 2 张 第 1 张

DNDT 东南电梯

瞬时式安全钳 OX-388

TTA3H017~AA81065