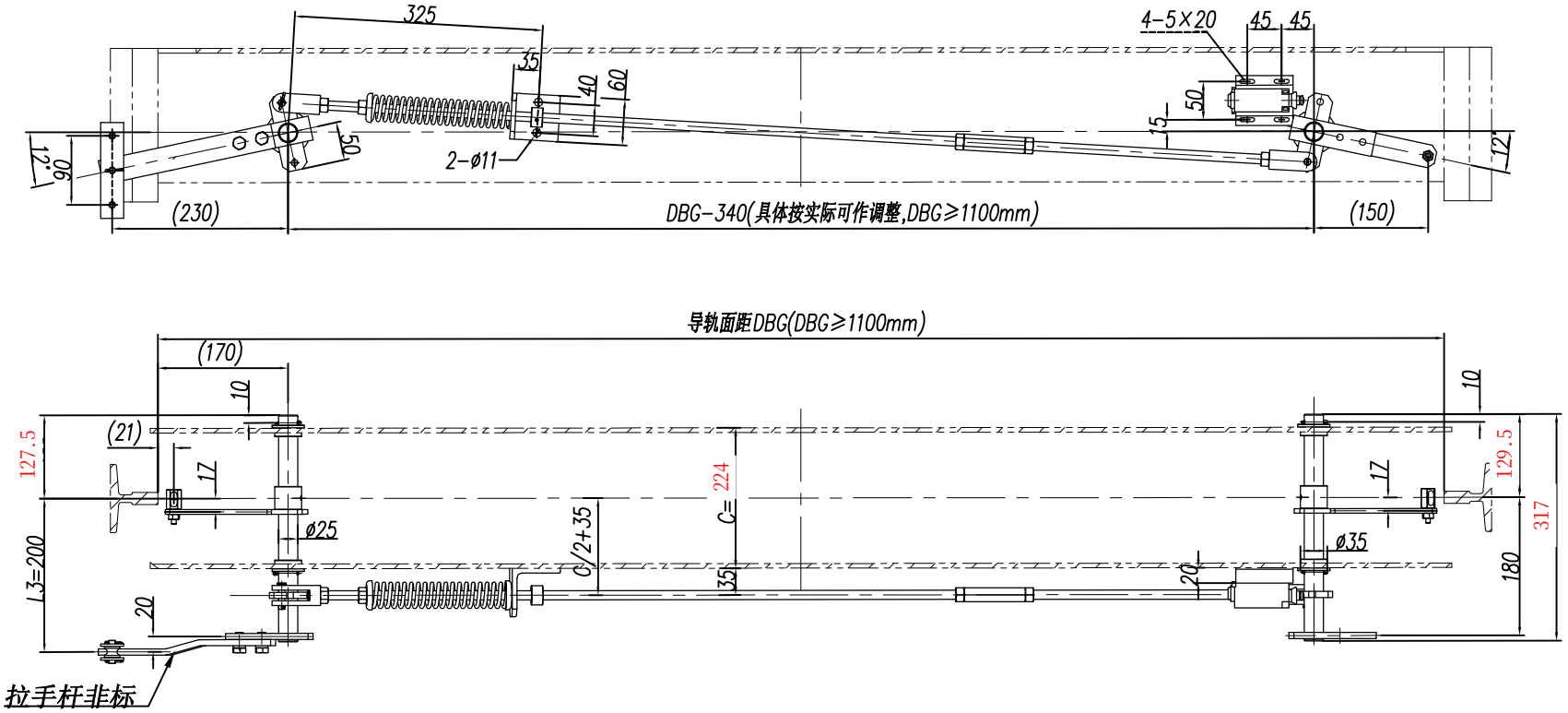

本装置适用单提拉结构形式。

借(通)用件登记
旧底图总号
底图总号
签 字
日 期

标记	处数	分 区	文件更改号	签 名	年、月、日				宁波奥德普电梯部件有限公司
设 计			标准化			阶段标记	重量	比例	单提拉联动机构
校 对							12.79	1:6	OX-188BT
审 核						共 1 张		第 1 张	
工 艺			批 准						