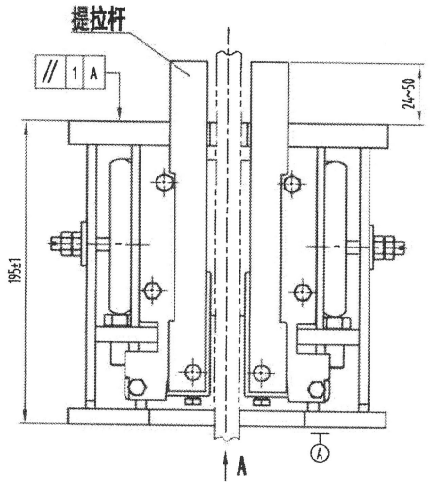

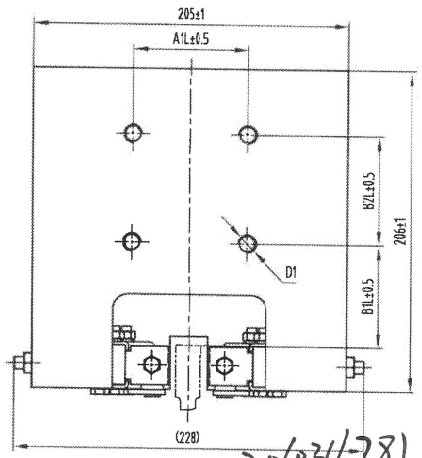

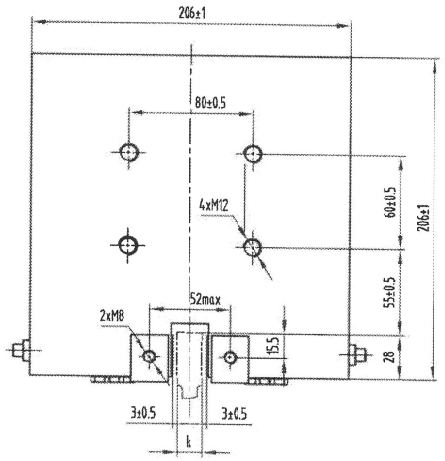

—20103467-81

众能对应号	TZA2682ABJ	确认	陈雨华
会签确认日期	2011.9.12	批准	杨建
件号备注			
共 1 页 第 1 页	授权	TPM21138	

参数名	中文描述
k (mm)	导轨导向面宽度
V (m/s)	额定速度

质量 特性 级 QL: √B/C

对应表

与子系工件号	对应奥德普	系统质量P+Q(kg)	额定速度V	k	A1L	B1L	B2L	D1
TZA2682ABJ001	AX188V017G99	800≤P+Q≤1000	0.25≤V≤2.5	16	75	66	70	4xM12
TZA2682ABJ002		1000<P+Q≤1200						
TZA2682ABJ003		1200<P+Q≤1400						
TZA2682ABJ004		1400<P+Q≤1600						
TZA2682ABJ005		1600<P+Q≤1800						
TZA2682ABJ006		1800<P+Q≤2000						
TZA2682ABJ007		2000<P+Q≤2200						
TZA2682ABJ008		2200<P+Q≤2400						
TZA2682ABJ009		2400<P+Q≤2600						
TZA2682ABJ010		2600<P+Q≤2800						
TZA2682ABJ011		2800<P+Q≤3000						
TZA2682ABJ012		3000<P+Q≤3200						
TZA2682ABJ013		3200<P+Q≤3400						
TZA2682ABJ014		3400<P+Q≤3600						
TZA2682ABJ015		3600<P+Q≤3800						
TZA2682ABJ016		3800<P+Q≤4000						
TZA2682ABJ021	AX188V017G98	800<P+Q≤1000			110	65	70	4xM16
TZA2682ABJ022		1000<P+Q≤1200						
TZA2682ABJ023		1200<P+Q≤1400						
TZA2682ABJ024		1400<P+Q≤1600						
TZA2682ABJ025		1600<P+Q≤1800						
TZA2682ABJ026		1800<P+Q≤2000						
TZA2682ABJ027		2000<P+Q≤2200						
TZA2682ABJ028		2200<P+Q≤2400						
TZA2682ABJ029		2400<P+Q≤2600						
TZA2682ABJ030		2600<P+Q≤2800						
TZA2682ABJ031		2800<P+Q≤3000						
TZA2682ABJ032		3000<P+Q≤3200						
TZA2682ABJ033		3200<P+Q≤3400						
TZA2682ABJ034		3400<P+Q≤3600						
TZA2682ABJ035		3600<P+Q≤3800						
TZA2682ABJ036		3800<P+Q≤4000						

P=3840kg 英文铭牌，
满足新检知，新型知

技术要求

1 本安全钳型号为OX-18B，适用于宽45T型导轨，装配形式为双楔拉杆，螺栓选为M8；
2 本安全钳适用于额定速度≤2.5m/s，使用静载以及冲击试验装置检查能力；
3 本图为与子系工件相同，尺寸和结构方面更此，需双方确认；
4 装配时各活动部位活动灵活，无卡阻；
5 表面喷涂颜色黑色，其它颜色需记录确认；
6 安装时，原固件安装更本型固可靠，导轨导向面两侧与活动钳块间间隙均匀，测量时测时，两活动钳块角度一致；
7 安全钳未对从不得擅自拆卸，如需拆卸请联系生产厂家。

标记	处数	更改内容	签名	日期

设计	刘磊	11.09.13	标准化	
审核	武祥盛	2011.9.20		
工艺			批准	2011.9.24

奥德普子件TBX-02，图号AX02V012	G98	安全钳
奥德普子件TBX-03，图号AX03V011	G99	安全钳
说明	G00	名称

宁波奥德普电梯部件有限公司
NINGBO AODEPU ELEVATOR COMPONENTS CO., LTD.

阶段标记	重量	比例
		1:3

共 1 张 第 1 页

安全钳

AX188V017

Y2007