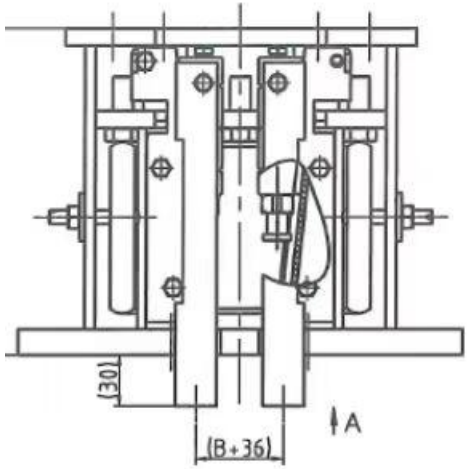

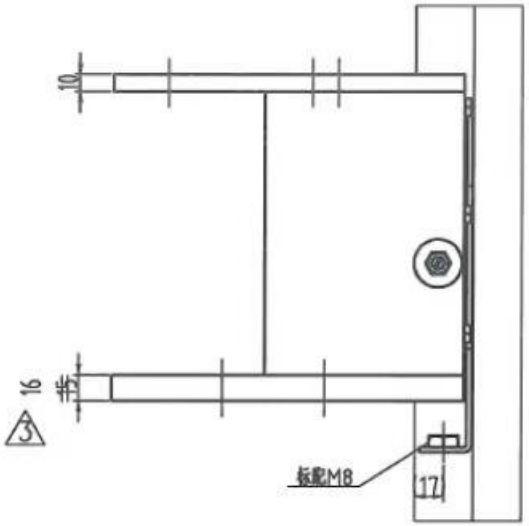

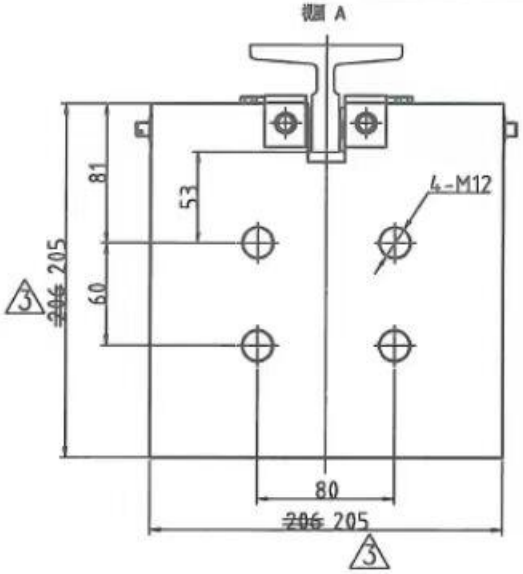

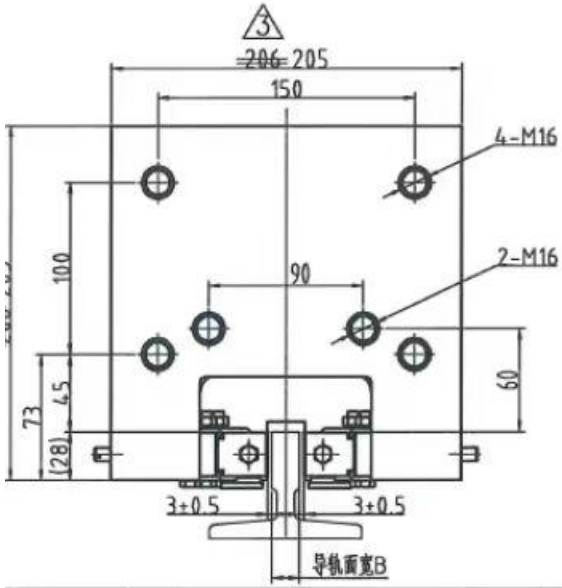

技术说明

1.本产品适用V=1.0~2.5 m/s,导轨面B为15.88;

1 P+Q=1000~4500kg

~~P+Q=809~5125kg~~(具体参照型式试验报告编号:TX F320-022-14 0053);

生产时需注明要求;

2.装配时活动楔块与钳座滑动处涂上润滑油;装配后各活动部位确保灵活自如;

3.装配调整后在调整部位点上红漆;

2 4.安全钳按照GB 7588中规定的试验方法进行试验,满足试验要求;

5.安全钳应符合GB/T 10058的规定。

注:安全钳贴标签为沃克斯铭牌(件号:VKS3H032001)

受控文件
2022-08-02
技术部
采购部