OX188

图示尺寸公差	线性尺寸	0~6	6~30	30~120	120~400	400~1000	1000~2000	2000~4000	半径/高度尺寸	0.5~3	>3~6	>6~30	>30	倒角尺寸	≤10	>10~50	>50~120	>120~400	>400
	线性公差	±0.1	±0.2	±0.3	±0.5	±0.8	±1.2	±2.0	倒圆/倒角公差	±0.2	±0.5	±1.0	±2.0	角度公差	±1°	±30′	±20′	±10′	±5′

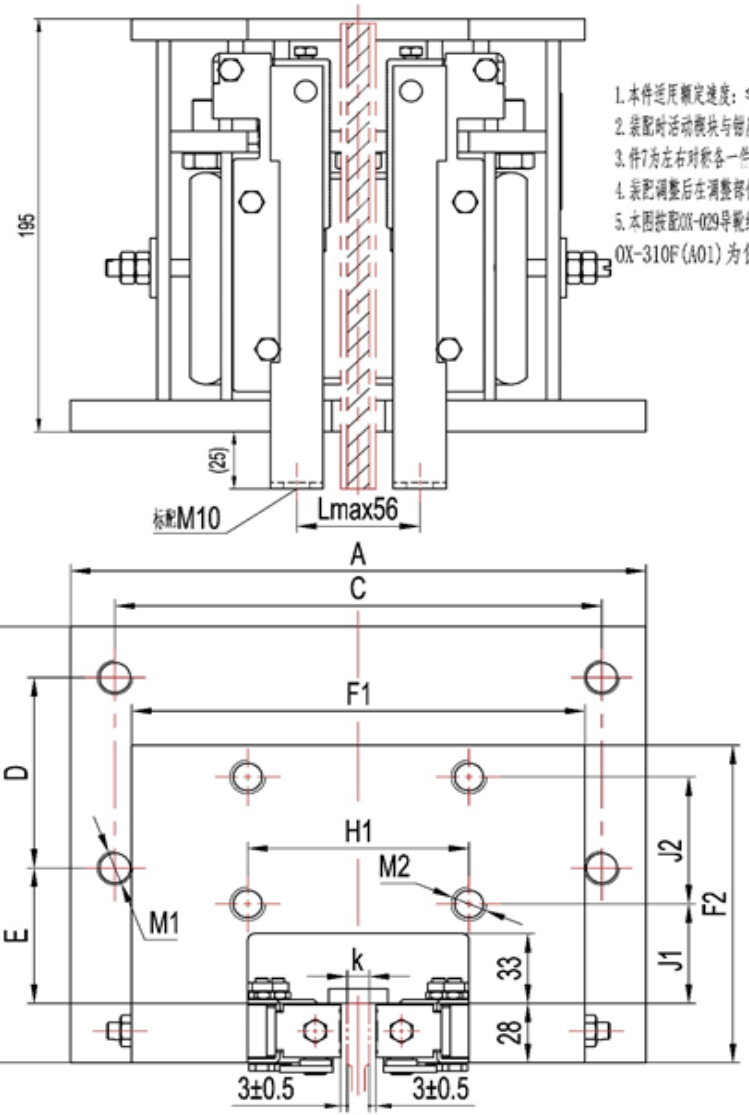

1. 本件适用额定速度：≤2.5m/s，允许系统质量（P+Q）需参照有效的型式试验报告；生产时需注明参数要求；
2. 装配时活动楔块与铰座滑动处涂上润滑油；装配后各活动部位确保灵活自如；
3. 件7为左右对称各一件，生产时螺孔按生产指令要求标配按M10(可选用M8)；
4. 装配调整后在调整部位点上红漆，且按要求装钉铅封及合格证；
5. 本图按配OX-029导轨绘制，如配用其它导轨需注明参数(如按照导轨OX-310F(A01)为例，注明参数为：73-100×150/4-M16)

型号	A1	A2	B1	B2
A01	92	90	260	220
A02			206	110

设物码	拉杆杆
T01	M10
T02	M8

设物码	颜色色号
I01	RM6005(本色)
I02	RM5015(蓝色)
I03	RAL7037(灰色)

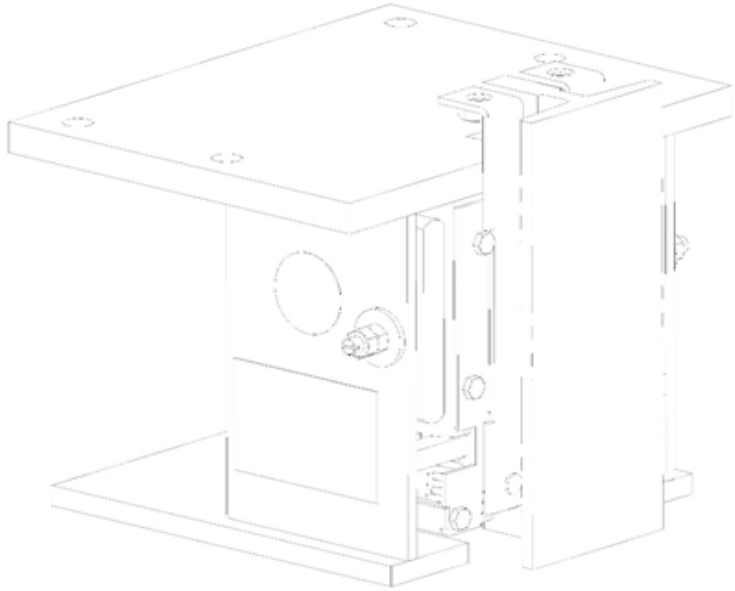

标记	处数	分区	文件更改单	签名	年月日
设计			标准化		
校对					
审核					
工艺			批准		

阶段标记	重量	比例
	17.74	1:2

版本:

宁波奥德普电梯部件有限公司

渐进式安全钳

OX188

借(通)用件登记
日底图总号
底图总号
签字
日期

特殊要求　　A02 配OX-129

A	B	C	D	E	M1		F1	F2	J1	J2	H1	M2
206	206	110	90	64	M16		205	205	65	63	90	M12

M1和M2说明：例M16为表示为螺纹孔M16，18表示为圆孔18；J2说明：当J2=0时，M2孔数量为2个