机密 本文件含有美的集团保密信息，禁止任何人未经授权以任何形式使用（包括但不限于全部或部分地泄露、复制或散发）

基本尺寸 L/D	>0.5-6	>6-30	>30-120	>120-400	>400-1000	>1000-2000	>2000-4000	垂直度⊥P
未注公差 TOL	±0.1	±0.2	±0.3	±0.5	±0.8	±1.2	±2.0	

基本尺寸 L/D	>0-100	>100-300	>300-1000	>1000-3000	>3000-4000
未注公差 TOL	±0.4	±0.6	±0.8	±1.0	±1.2

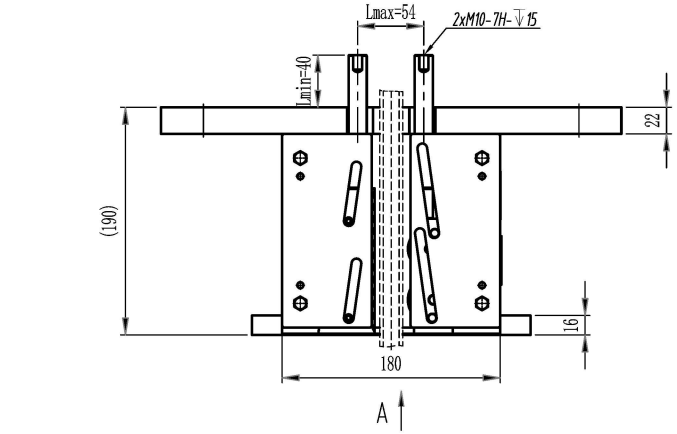

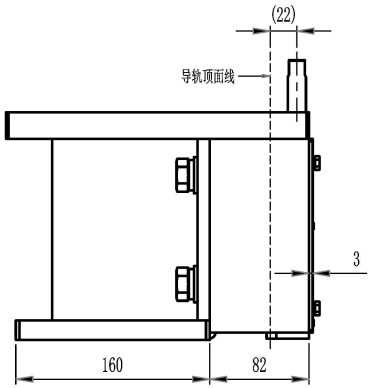

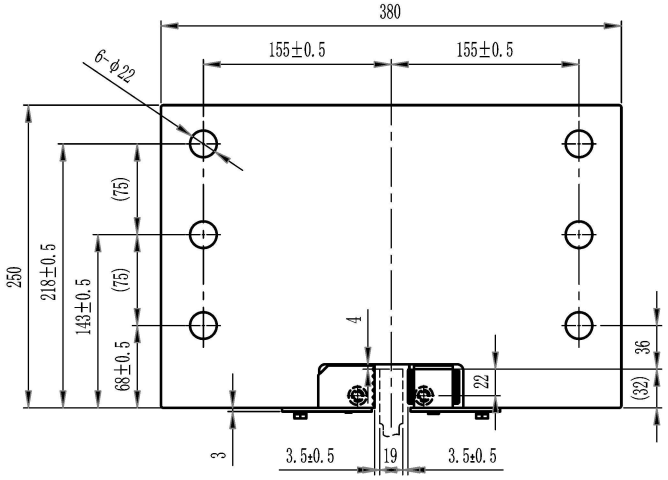

A向

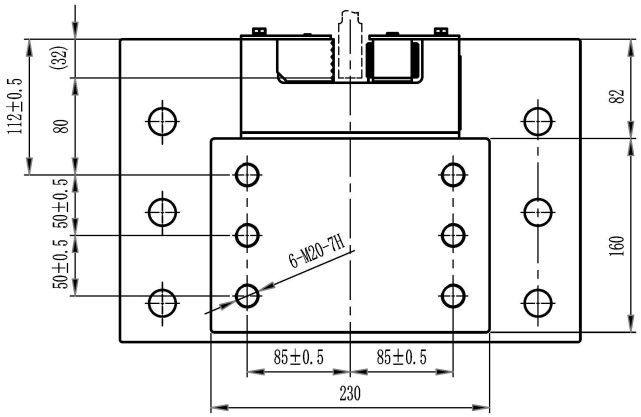

技术要求：

1，该安全钳为奥德普OX-588外观尺寸图；
2，铭牌贴在安全钳上装好发货；
3，适用总允许质量(P+Q)≤25000kg，额定速度≤0.63m/s的载货电梯；
4，本件适用匹配导轨按顶面宽度为19mm；
5，本装置一套左右两件成组使用；
6，活动楔块滑动时，必须灵活，无任何卡阻现象。

件号	_1	_2
型号	LW-AQS-B8	OX-588
品牌	OLEO-LIN	OLEO
证书	GB	GB

标记	处数	PCN变更编号	签名	日期
/	/	PCN202501040	刘霞魁	2025.3.26

设计	刘霞魁	标准化	张碧莹
审核	陈康鎏	非标	
批准	陈宏凯	日期	2025.3.26

材料规格	/	图号	1A312AM
材料牌号	/	名称	瞬时式安全钳（OX-588）

重量(kg)	面积(m²)	比例	版本号	参考图号
80	/	1:4	A	

共 / 张 第 / 张

菱王电梯有限公司