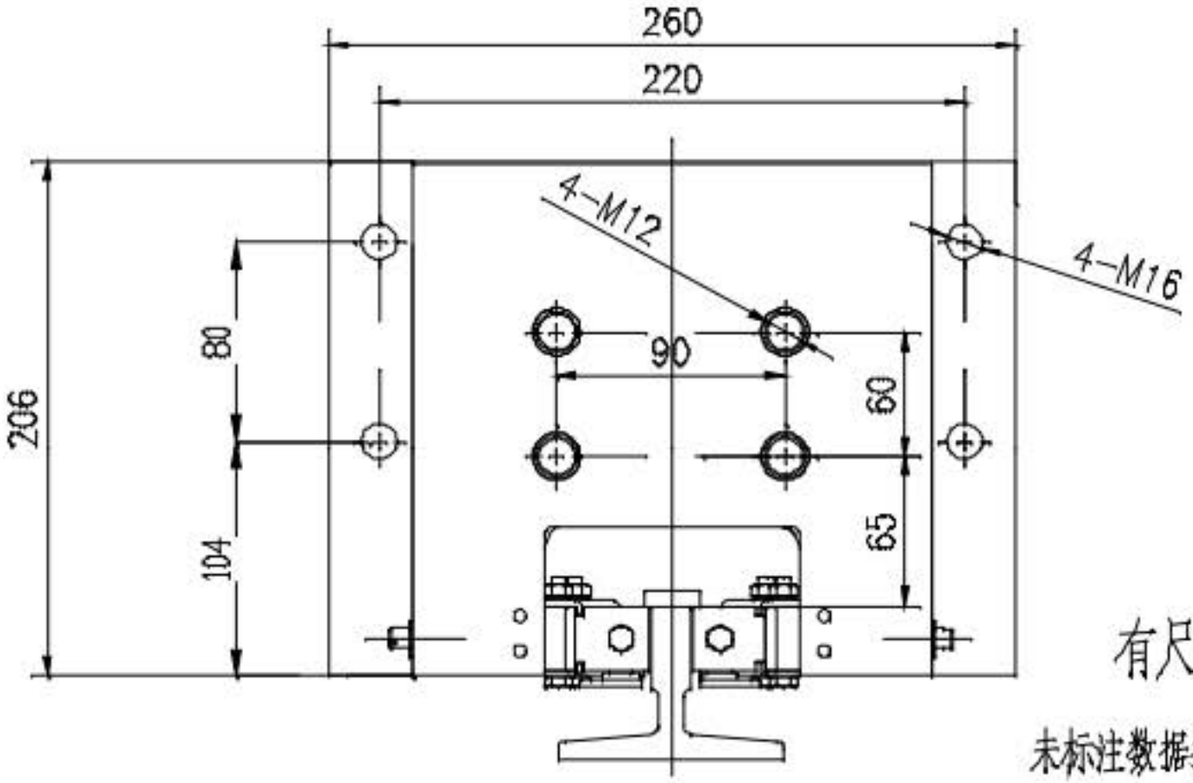

有尺寸要求请按本图纸制作

未标注数据按奥德普OX-188 数据生产

P+Q=3000 kg, 速度 1 m/s

配导轨厚度16mm 配OX-129导靴

借通用件登记	
描 图	
校 描	
旧底图总号	250292
签 字	陈建设
日 期	

标记	处数	更改文件号	签字	日期
设计				
校对				
审核				
工艺			日期	

图样标记	重量	比例
		1:1
共 页	第 页	

杭州顺达伯耐特电梯有限公司

OX-188