GB/T 1804-m	线性尺寸	0.5–6	>6–30	>30–120	>120–400	>400–1000	>1000–2000	>2000–4000	半径/高度尺寸	0.5–3	>3–6	>6–30	>30	短边尺寸	≤10	>10–50	>50–120	>120–400	>400
	线性公差	±0.1	±0.2	±0.3	±0.5	±0.8	±1.2	±2.0	倒圆/倒角公差	±0.2	±0.5	±1.0	±2.0	角度公差	±1°	±30′	±20′	±10′	±5′

0X188

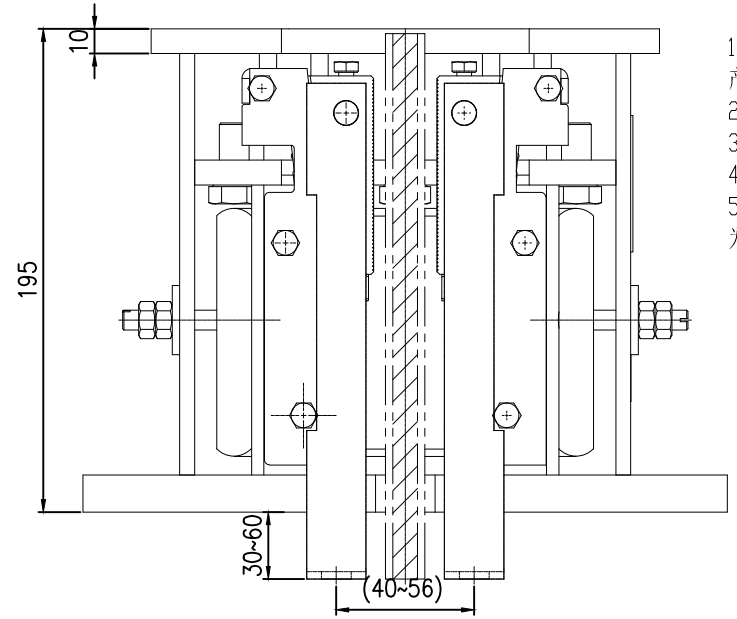

1.本件适用额定速度：≤2.5m/s，允许系统质量（P+Q)需参照有效的型式试验报告;生产时需注明参数要求;
2.装配时活动楔块与钳座滑动处涂上润滑油；装配后各活动部位确保灵活自如；
3.提拉杆为左右对称各一件,生产时螺孔按生产指令要求标配按M10(可选用M8);
4.装配调整后在调整部位点上红漆，且按要求装钉铭牌及合格证;
5.本图按配□X-029导靴绘制，如配用其它导靴需注明参数(如按照导靴□X-310F(A01)为例，注明参数为：73-100×150/4-M16)

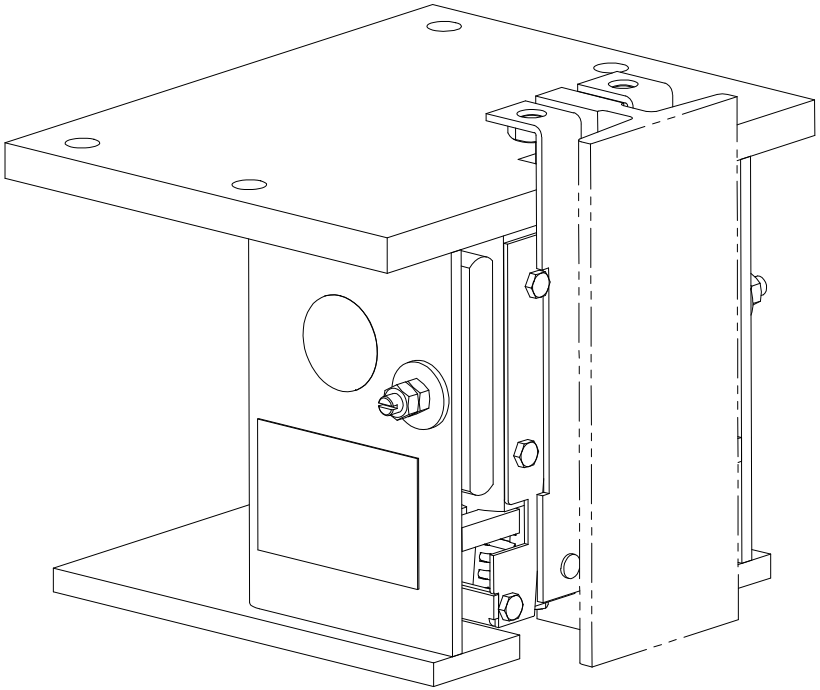

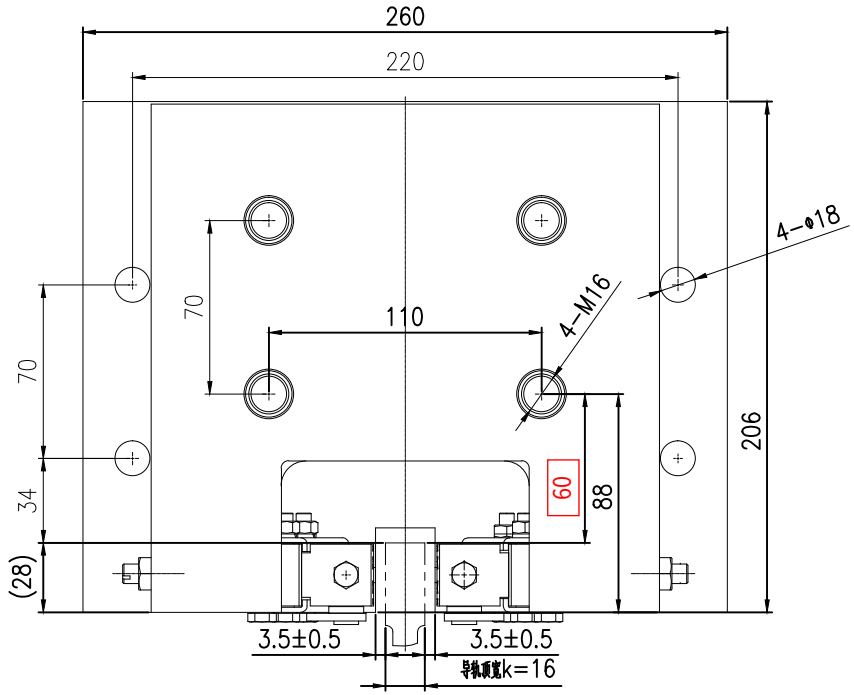

借(通)用件登记
旧底图总号
底图总号
签 字
日 期

标记	处数	分 区	文件更改号	签 名	年月日
设 计			标准化		
校 对					
审 核					
工 艺			批 准		

阶段标记	重量	比例
	17.74	1:2
共 张	第 张	

宁波奥德普电梯部件有限公司

渐进式安全钳

0X188