机密 本文件含有美的集团保密信息，禁止任何人未经授权以任何形式使用（包括但不限于全部或部分地泄露、复制或散发）

基本尺寸 L/D	>0.5-6	>6-30	>30-120	>120-400	>400-1000	>1000-2000	>2000-4000	垂直度⊥P	基本尺寸 L/D	>0-100	>100-300	>300-1000	>1000-3000	>3000-4000
未注公差 TOL	±0.1	±0.2	±0.3	±0.5	±0.8	±1.2	±2.0		未注公差 TOL	±0.4	±0.6	±0.8	±1.0	±1.2

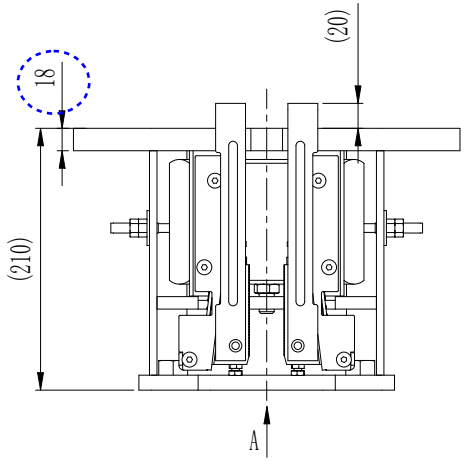

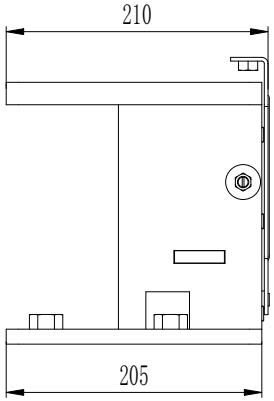

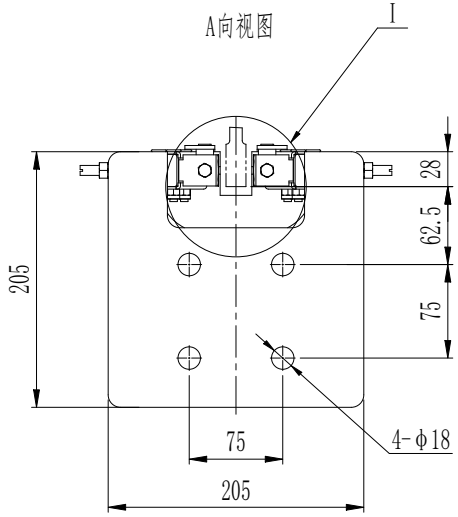

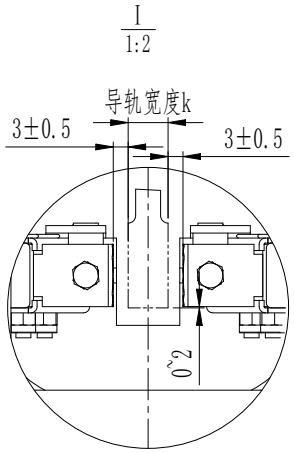

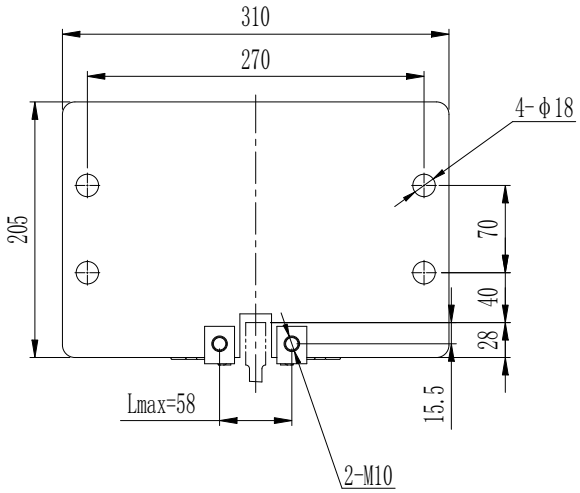

件号	型号	证书	品牌	速度（m/s）	P+Q(kg)	导轨宽度（mm）	重量（kg）
_999	OX-188A	CE	OLEO	V≤2.5	系统输出	16	19

技术要求

1、两个为一套；

2、本件适用于额定速度V≤2.5m/s，总允许系统质1500kg≤(P+Q)≤6050kg，具体以型式试验证书为准；

3、铭牌贴在安全钳上装好发货；

4、相关铭牌信息根据订单填写。

					材料规格	见列表		图号	1A312AR
					材料牌号	/		名称	渐进式安全钳OX-188A
/	/	PCN202502106	杜京达	2025/7/21					
标记	处数	PCN变更编号	签名	日期	重量(kg)	面积(m²)	比例	版本号	参考图号 /
设计	杜京达	标准化	张碧莹		见列表	/	1:4	A	菱王电梯有限公司
审核	陈康鎏	非标	/						
批准	陈宏凯	日期	2025/7/21		共 1 张		第 1 张		