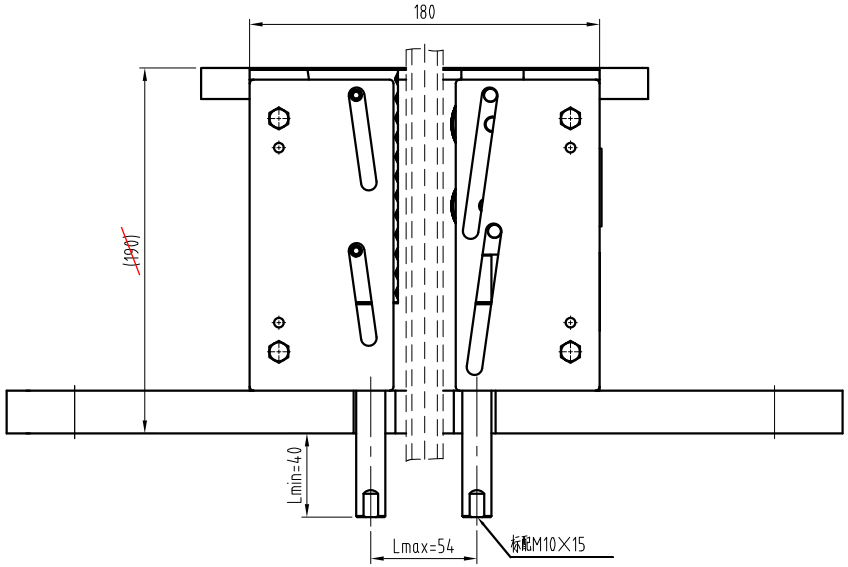

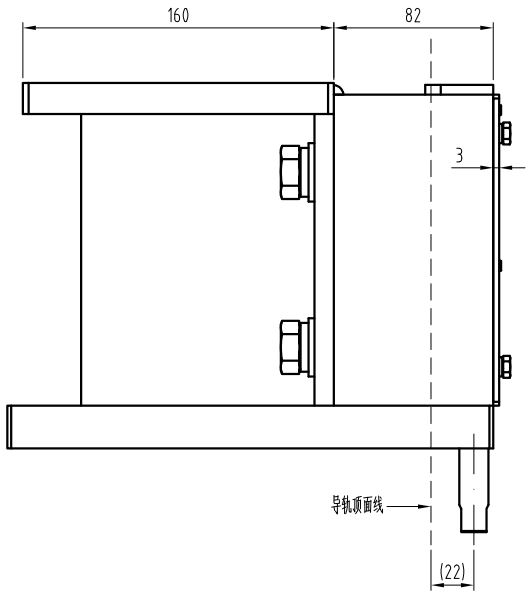

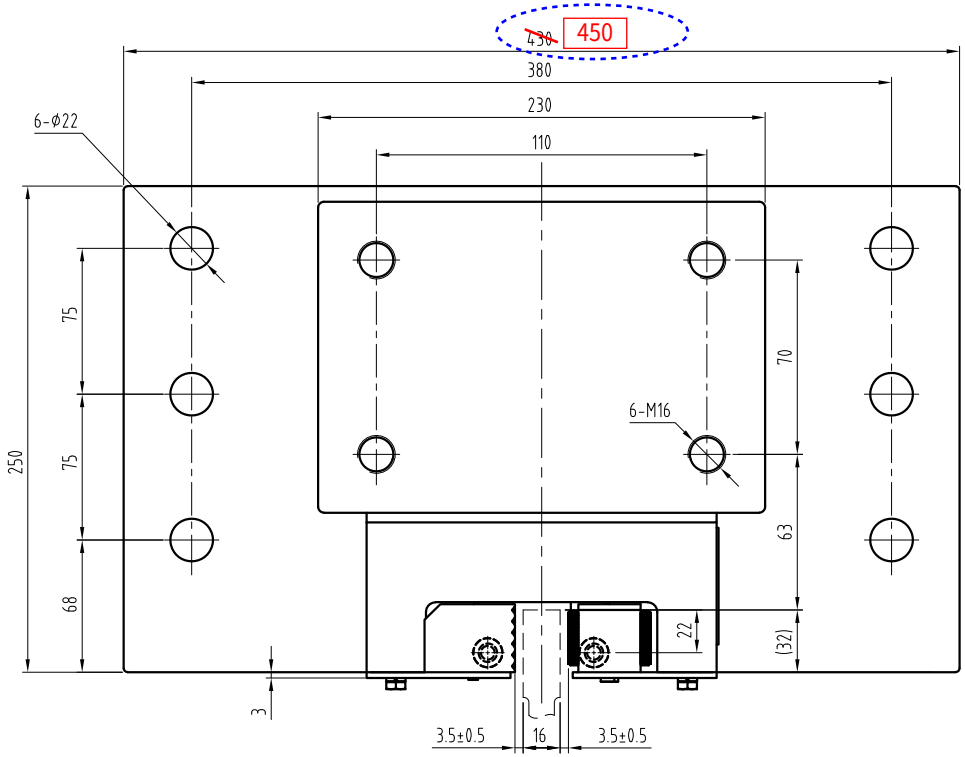

技术说明:

1. 本件适用于额定速度≤0.63m/s的载货电梯中使用;
2. 本图按匹配25#槽钢立梁结构形式确定尺寸，选用时注意匹配;
3. 本装置一套两件成组使用，其设计总允许质量为≤27500kg，具体参数请按对应型式试验报告确定;
4. 本件适用匹配导轨按顶面宽度为16/19/28.6mm。

标记	处数	分区	更改文件号	签名	年、月、日
设计	胡建强 2022.08.03		标准化		
审核					
工艺			批准		

宁波奥德普电梯部件有限公司
NINGBO AODEPU ELEVATOR COMPONENTS CO.,LTD.

总装图

瞬时式安全钳

阶段标记				重量	比例
					3:8

共 张 第 页

OX-588