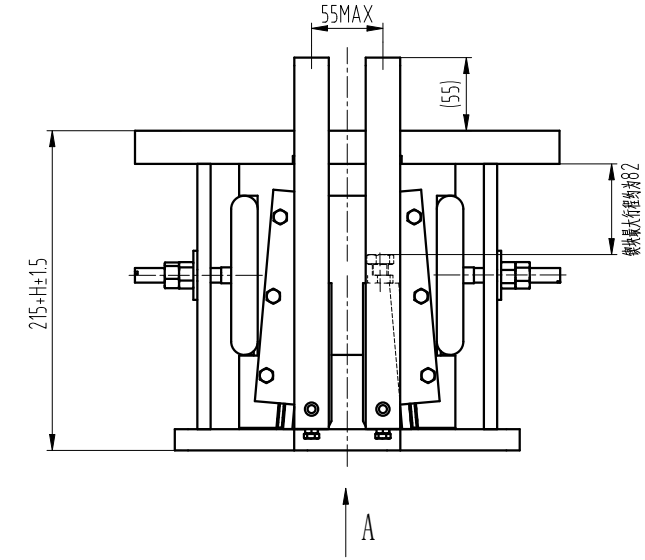

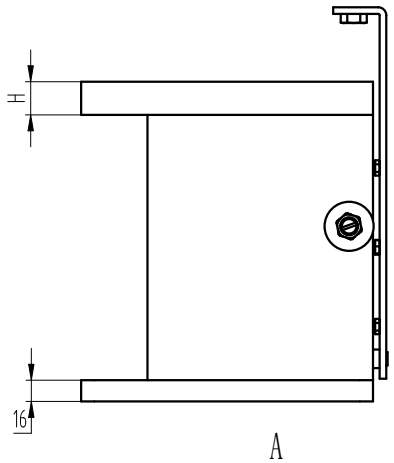

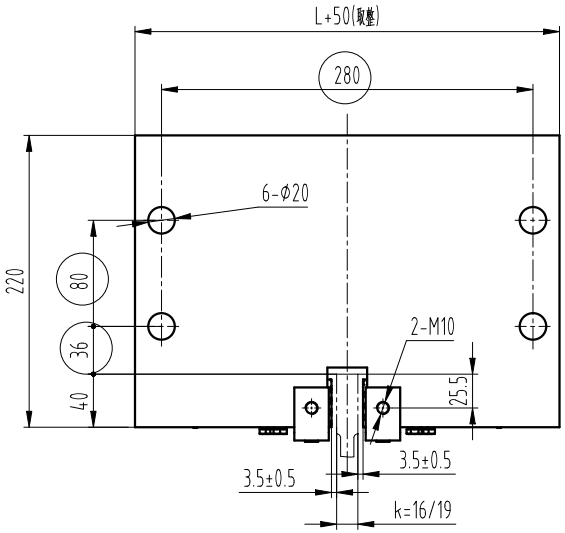

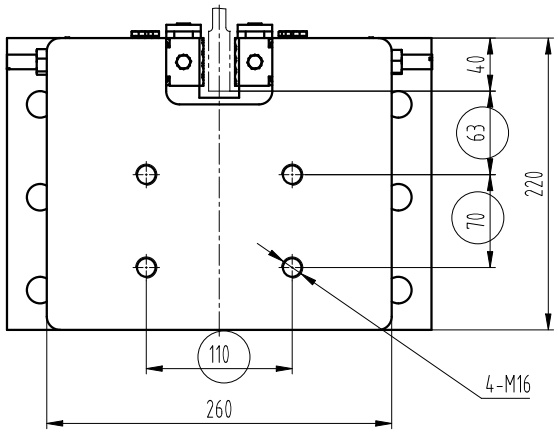

H值取值参考值

L	H
≤324	25
325<L≤360	30
361<L≤400	35

技术要求

1 本安全钳适用于额定速度v≤1.75m/s，P+Q=6500～13000kg,导轨导向面宽度16mm、19mm的电梯（具体以型式试验报告为准）。

标记	处数	更改内容	签名	年月日

第一视角 实施日期

CC 关键特性

设计	胡建升	2025.01.22	标准化		
审核					
工艺			批准		

宁波奥德普电梯部件有限公司
NINGBO AODEPU ELEVATOR COMPONENTS CO.,LTD.

安全钳

阶段标记	重量	比例
		1:4
第 1 张	共 1 张	

0X-198B-FB

图幅：A3 Ver 1.3