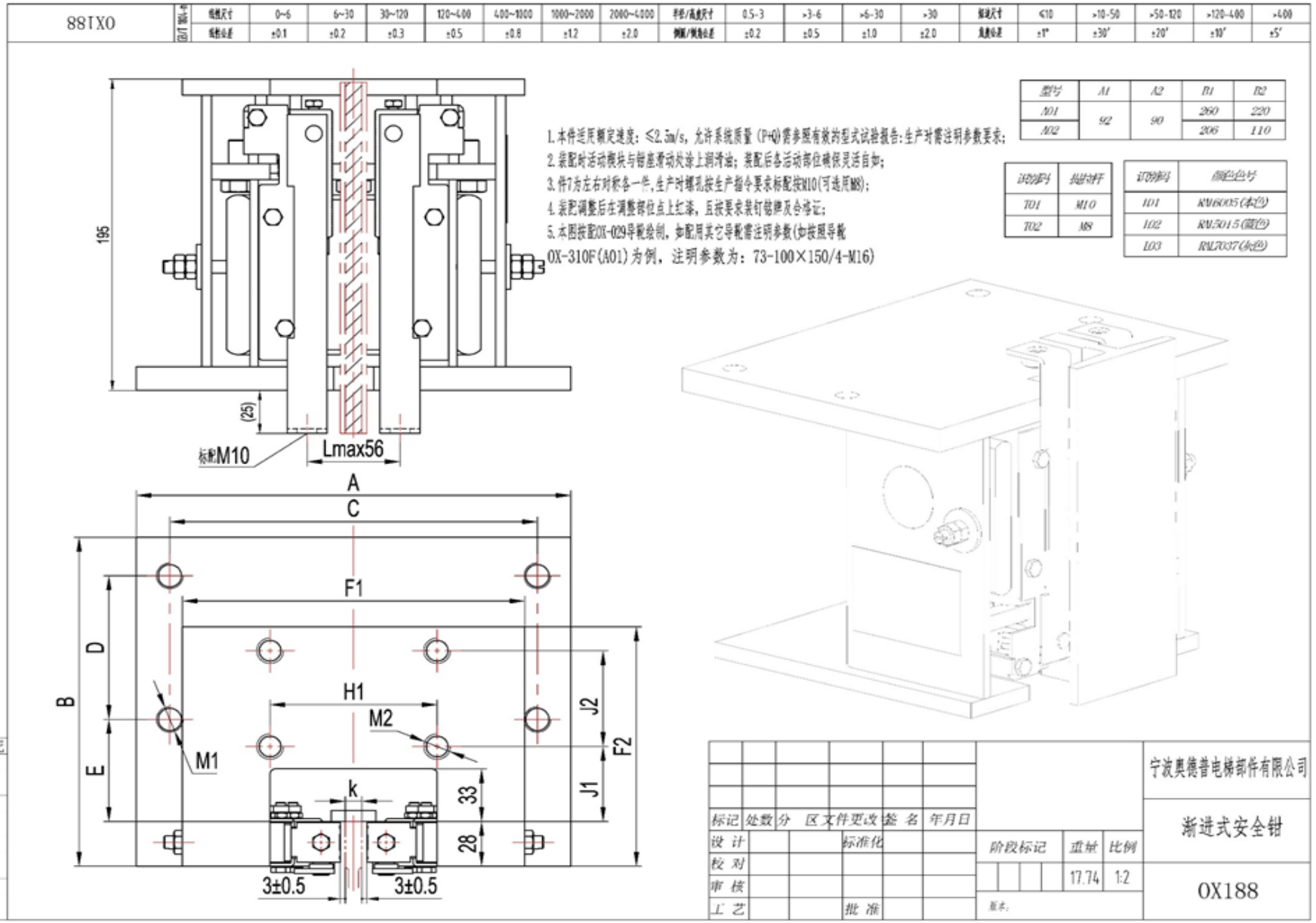

特殊要求

A	B	C	D	E	M1		F1	F2	J1	J2	H1	M2
260	206	220	90	64	M16		205	205	53	60	80	M12

M1和M2说明：例M16为表示为螺纹孔M16，18表示为圆孔18；J2说明：当J2=0时，M2孔数量为2个