图号	LN453017	型号	OX-300	品群	
序号	名称	材料编码 零部件编码	品/群	L番	材料牌号 零部件规格	材质/颜色代码	净重	单位	数量 G01	
01	涨紧装置								1	

LB表

L番表	L番 L00	A1L	A2L	A3L	A4L	A5L	重块重量
提升高度TR≤30	L01	270	265	551	100	50	18KG
30<提升高度TR≤60	L02	300	305	591	140	70	30KG

本图适用于G01

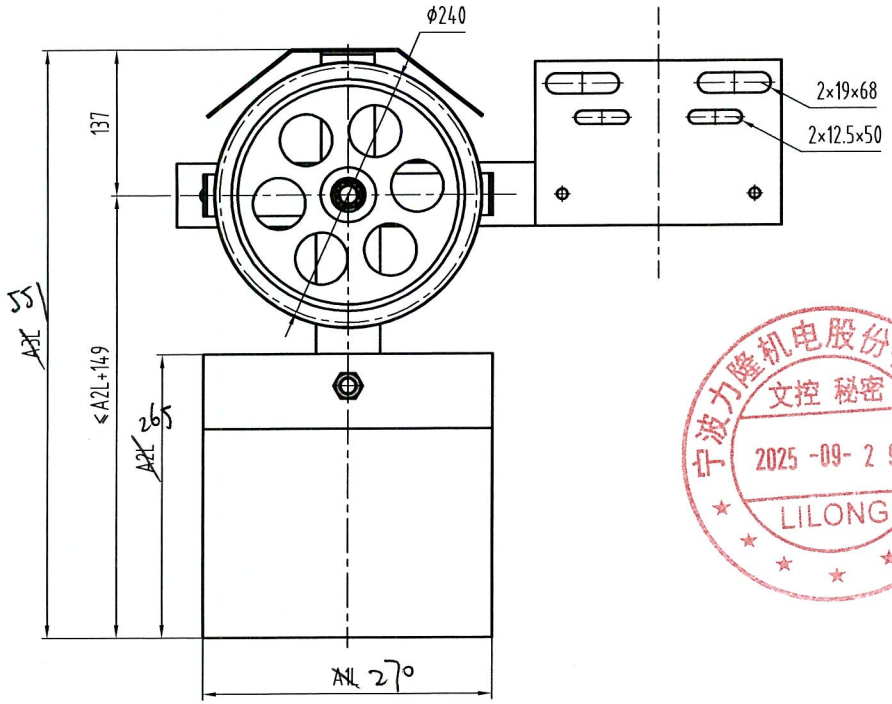

LN453017G01L01 数量：1个

技术要求：

1 左右置可以现场调整；

2 现场安装要求绳轮水平放置时，重块离底≥120MM；

3 本涨紧装置无需开关；

4 本图适用于导轨T75、T78、T89导轨，适用于直径6MM限速器钢丝绳.

5 本张紧装置出口台湾，所有随即资料、标签都采用中文繁体；

至 2025.10.29 试制用图

宁波力隆机电股份有限公司 文控 秘密 2025-09-29 LILONG

整梯制造部 品保部 采购部

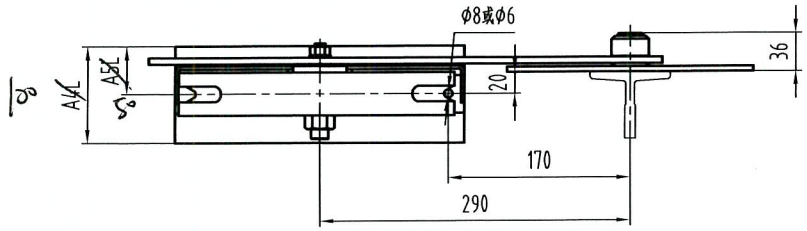

铸铁	φ240	φ6、φ8	G02	限速器涨紧装置
重晶石	φ240	φ6、φ8	G01	限速器涨紧装置
配重材质	涨紧轮直径	限速器钢丝绳直径	群番	品名

标记	处数	分区	更改文件号	签字	日期
设计			9.29	工艺	
校对			9.29	标审	
审核				批准	

制图 盘号 底图总号 签字 日期

LILONG Art in Motion

品目 116

涨紧装置OX300

LN453017

版次 20

绘图视角 比例 1:5

共2页 第1页 原图号

1 2 3 4 5 6 格式1 第 页