SH04301ARY

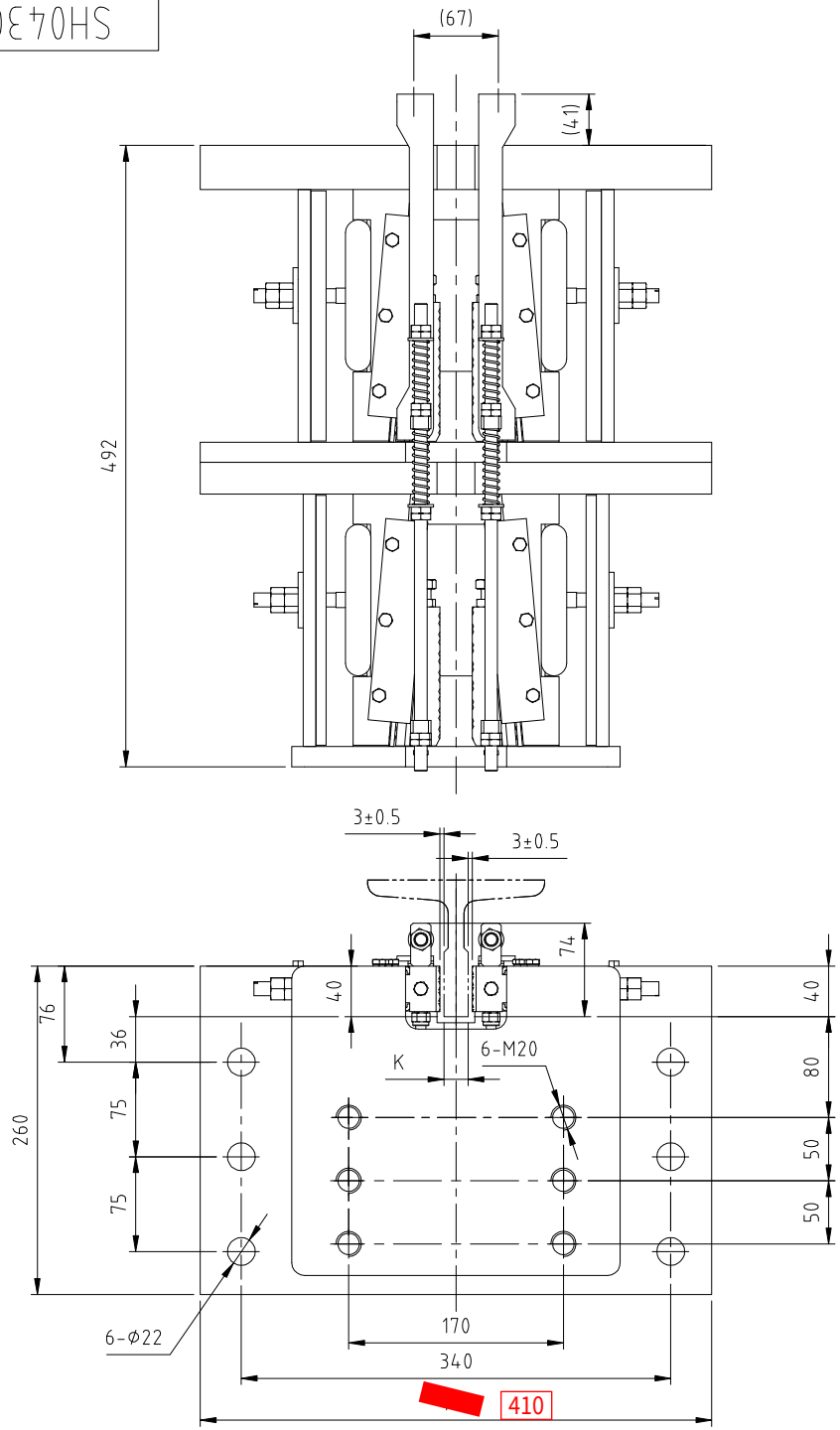

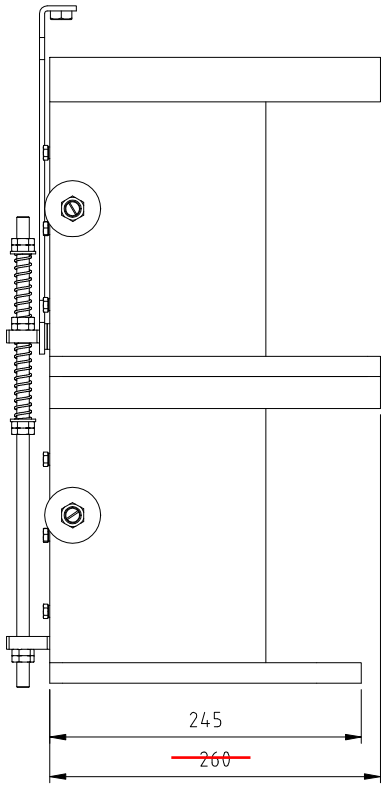

技术要求

1、本复式安全钳适用于额定速度v≤1.0m/s,P+Q=13000-22000kg,单安全钳

P+Q=6500-11000kg，导轨导向面宽度19mm的电梯（具体已型式试验为准）；

2、本产品装配符合工艺要求，楔块动作灵活，无卡滞，并按调整作业指导书调整；

3、与OX-198TA配合适用

4、指引ATO：P+Q,v,k。

参数化	Y

										参考图号	三杭
										—	
-	-	-	-	-							
标记	数量	文件号	签 字	日 期	标记	数量	文件号	签 字	日 期	比例 1:4	安全钳
设 计		-	工 艺	—	材 料		-			DWG.版面 A3	
校 对		—	标 准	—	规 格		OX-198B			视 图	SH04301ARY
审 核		-	日 期	2025-04-21	页 码		1 / 1	版 本	A		图 号