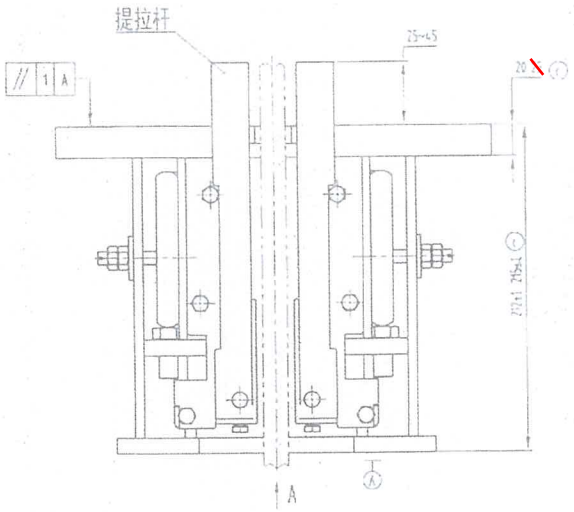

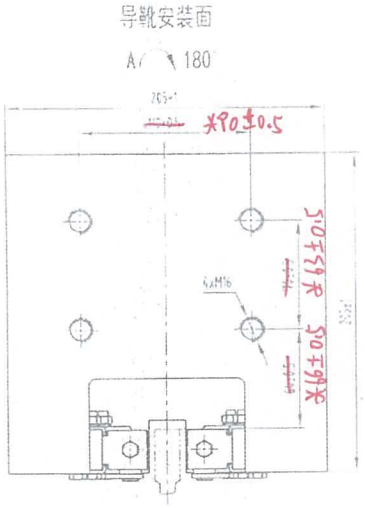

适用范围				
客户选定型号	对应产品型号	轿厢重量P(kg)	F	
XTA2684AAX101	AX188A022C98	4000≤P≤4200	3.25≤F≤7.5	15.88
XTA2684AAX102		4200<P≤4400		
XTA2684AAX103		4400<P≤4600		
XTA2684AAX104		4600<P≤4800		
XTA2684AAX105		4800<P≤5000		
XTA2684AAX106		5000<P≤5200		
XTA2684AAX107		5200<P≤5400		
XTA2684AAX108		5400<P≤5600		
XTA2684AAX109		5600<P≤5800		
XTA2684AAX110		5800<P≤6050		

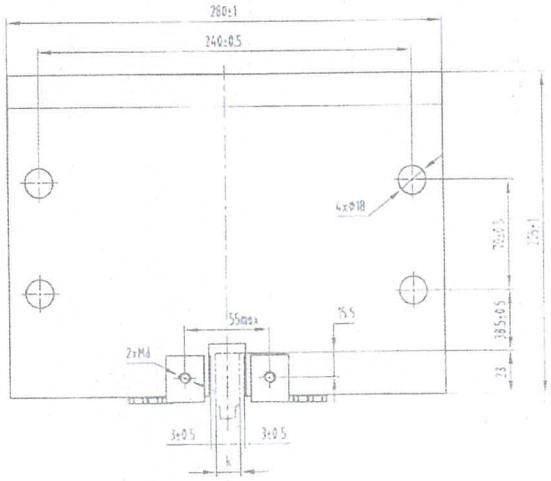

优迈对应图号	XTA2684AAX	确 认	
会签确认日期	2015.8.6	批 准	
件号备注	XTA2684AAX 021/2010,101/112		
共 2 页，第 2 页		授 权	DM251111

技术要求

1 本安全钳型号为QX-188A，适用于宽QT型号轿厢，其结构尺寸及安装尺寸见图纸。

2 本安全钳适用于额定速度≤2.5m/s，使用条件满足GB7588要求的电梯。

3 本图为基本结构图，具体结构以生产图纸为准。

4 重要螺栓紧固力矩见图纸，其它螺栓紧固力矩见GB/T3811。

5 安装时应检查钳座与支架，导轨间的配合情况，确保安全钳动作灵活。

6 安装后，要调整安全钳与导轨间的间隙，使两侧间隙均匀，间隙应符合图纸要求。

7 安全钳动作后不需要拆开调整，如需调整请联系生产厂家。

8 与安全钳连接的拉杆在额定载荷下应保证不变形，拉杆应能承受125%额定载荷而不影响安全钳的结构强度。

⑥	3	215±1.25 修改为 212±1.20 增加技术要求8		25.8.7
标记	处数	更改内容	签名	日期
设计	李民生	24.10.29	标准化	
审核				8.4
工艺			批准	2025.8.4

宁波奥德普电梯部件有限公司
NINGBO AODEPU ELEVATOR COMPONENTS CO.,LTD.

阶段标记	重量	比例
共 张	第 张	

安全钳

AX188A022

宁波奥德普电梯部件有限公司 技术研发部

js1100994 2025-09-22 08:24:06HZ25080657非标图.pdf