图幅 SIZE 297X420

A3

一角 FIRST

一般性公差要求 GB/T 1804	成型加工 >120	成型加工 <=120 电梯	成型加工 <=120 扶梯	切削加工
线性尺寸	m	m	c	m
倒圆半径和倒角高度	c	m	c	
角度尺寸	v	c	c	
形位公差 GB/T 1184	L			K

其余 12.5

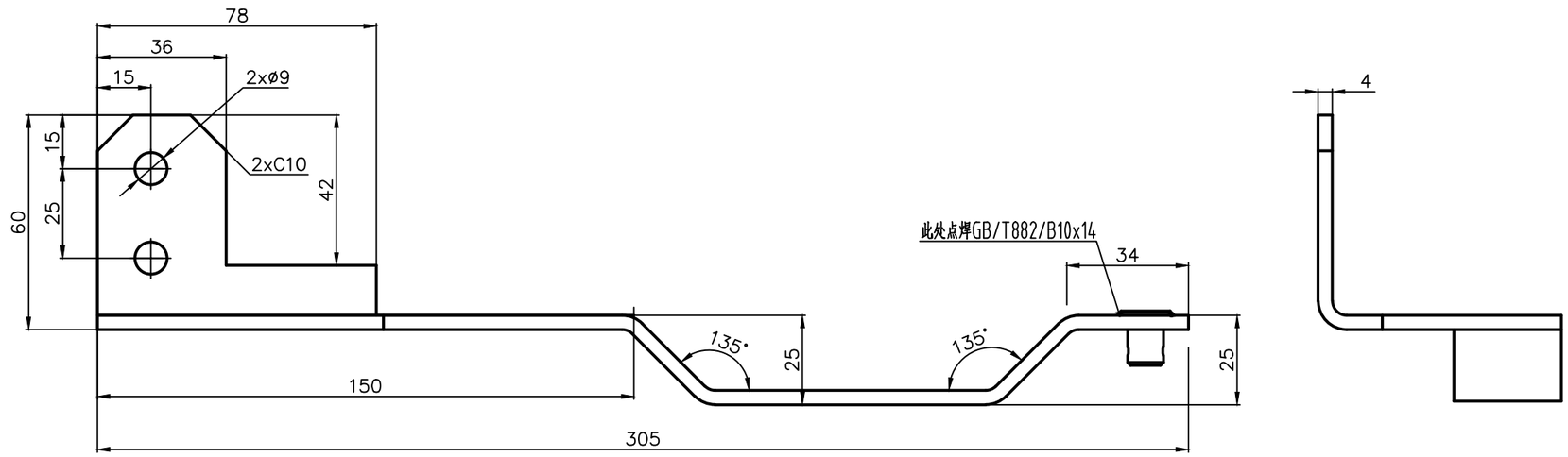

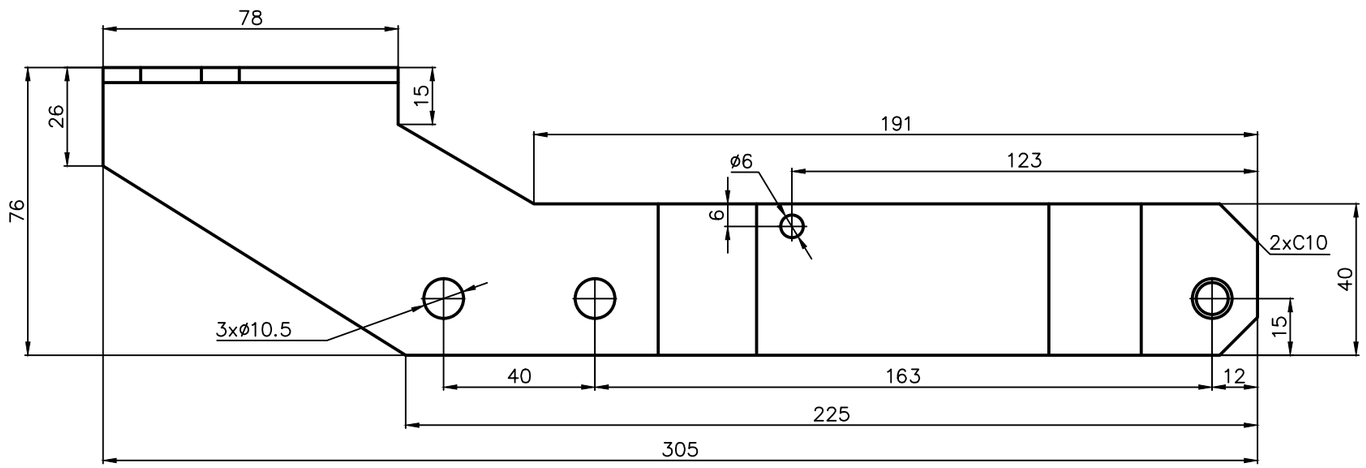

整图非标

FB-XOA4133GJH004-S47376

26件

收货地址：杭州西奥三期北门门卫
联系人 高赞亭 153-8111-1314

技术要求
1.去毛刺锐边。
2.表面镀锌处理。
3.折弯半径同板厚。

FB-XOA4133GJH_	003	004
重量(kg)		
备注	如图制作	对称制作

CA号	标记	处数	更改内容	更改人	日期	设计	刘建庆
						校对	
						标准化	
						批准	
						日期	

钢板 4 GB/T 709 Q235A GB/T 912

比例: 此图不按比例

共 1 页 第 1 页

杭州西奥电梯有限公司

FB-XOA4133GJH

提拉臂

CA号:

图纸版本: V2.0-2017-07-01