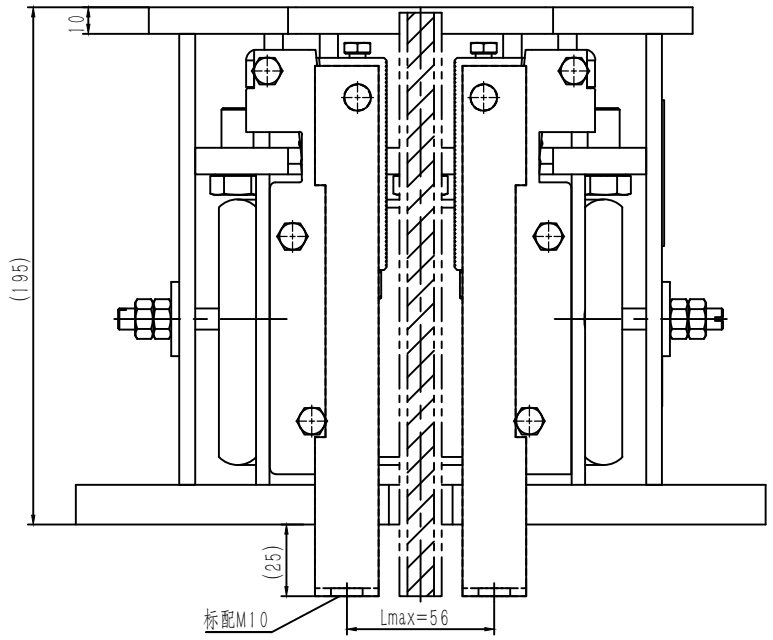

1.本件适用额定速度：≤2.5m/s，允许系统质量（P+Q)需参照有效的型式试验报告:生产时需注明参数要求；
2.装配时活动楔块与钳座滑动处涂上润滑油；装配后各活动部位确保灵活自如；
3.件7为左右对称各一件,生产时螺孔按生产指令要求标配按M10(可选用M8)；
4.装配调整后在调整部位点上红漆，且按要求装钉铭牌及合格证；

识别码	提拉杆
T01	M10
T02	M8

识别码	颜色色号
L01	RAL6005(本色)
L02	RAL5015(蓝色)
L03	RAL7037(灰色)

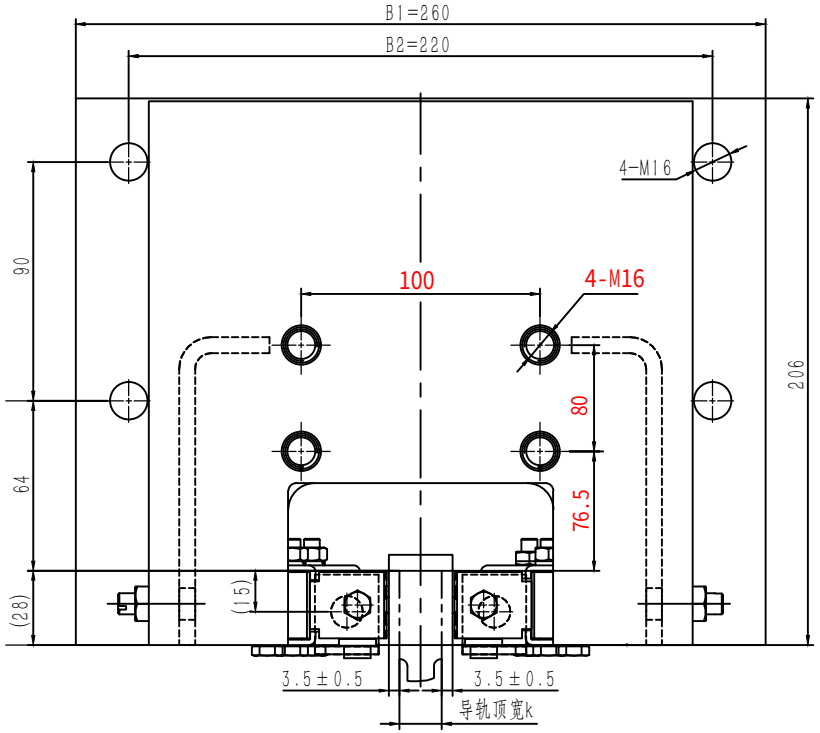

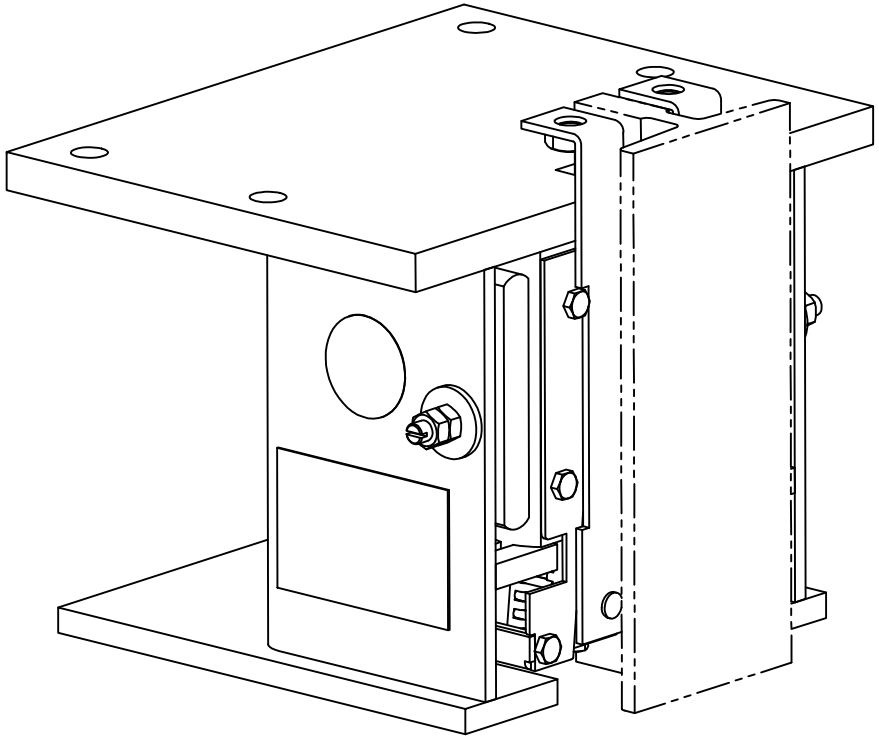

借(通)用件登记
旧底图总号
底图总号
签　字
日　期

标记	处数	分　区	文件更改号	签　名	年月日
设　计			标准化		
校　对					
审　核					
工　艺			批　准		

阶段标记	重量	比例
	17.74	1:2

版本:

宁波奥德普电梯部件有限公司

渐进式安全钳

OX188