GB/T 1804-m																		
线性尺寸	0.5-6	>6-30	>30-120	>120-400	>400-1000	>1000-2000	>2000-40000	半径/高度尺寸	0.5-3	>3-6	>6-30	>30	短边尺寸	≤10	>10-50	>50-120	>120-400	>400
线性公差	±0.1	±0.2	±0.3	±0.5	±0.8	±1.2	±2.0	倒圆/倒角公差	±0.2	±0.5	±1.0	±2.0	角度公差	±1°	±30′	±20′	±10′	±5′

OX210BT.3

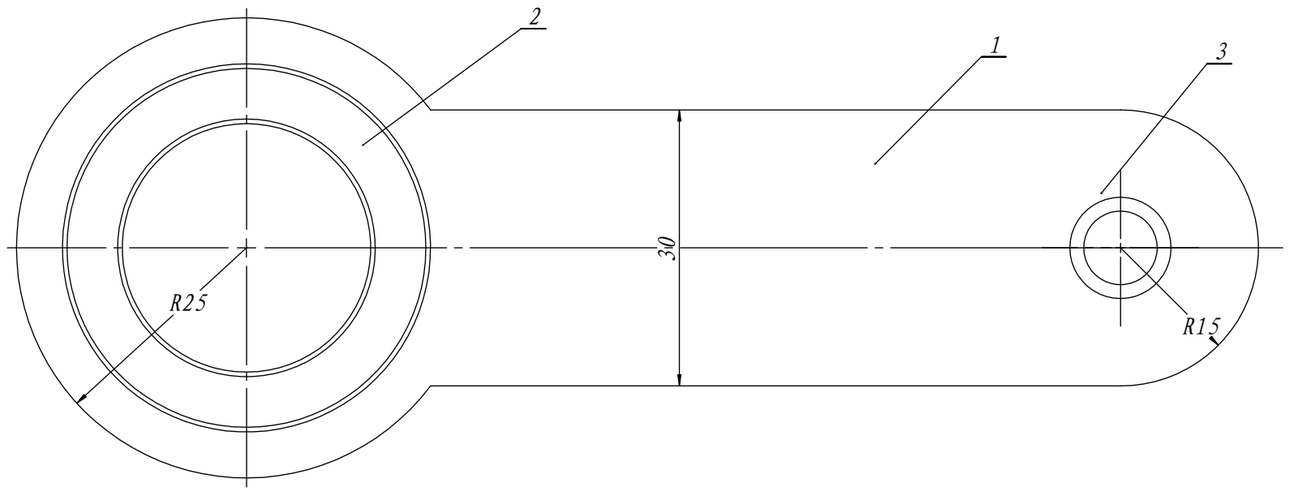

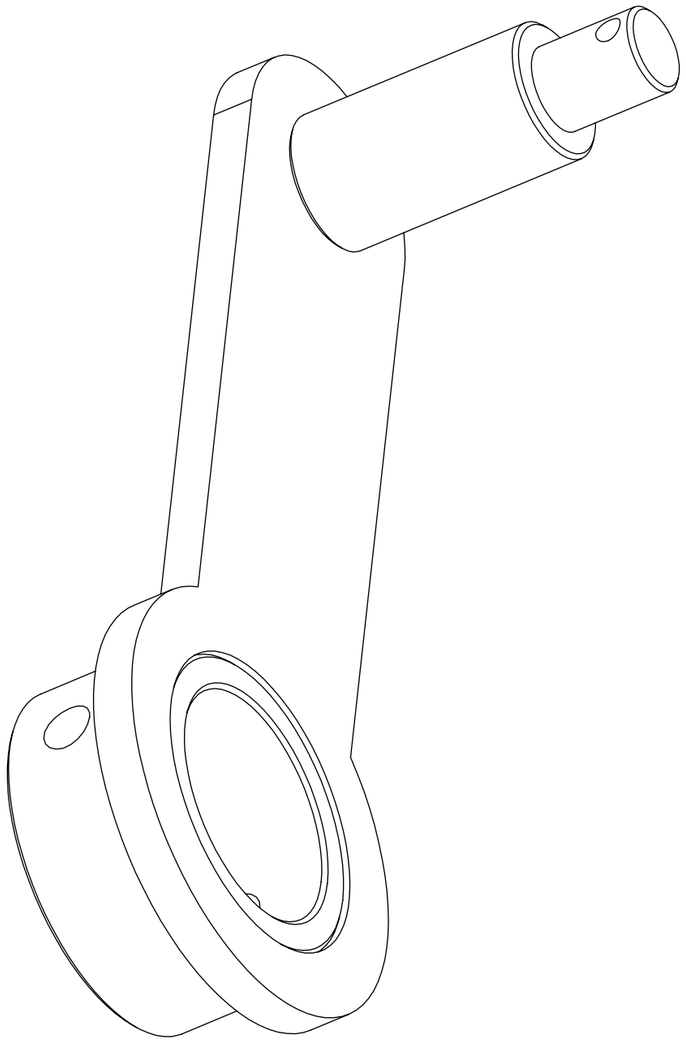

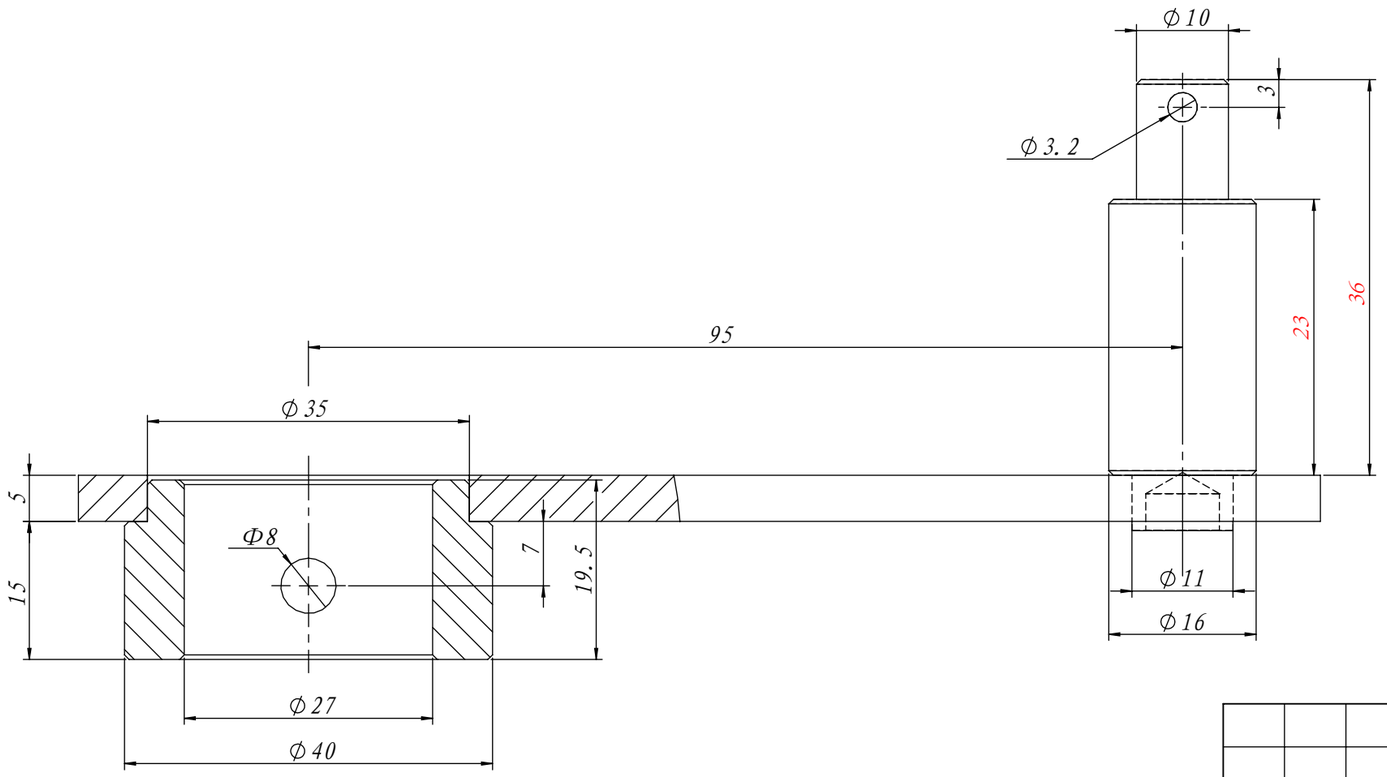

技术说明:
1. 本件采用电焊连接，焊接长度为15～20mm，沿外圆三点均布;
2. 边角去毛刺及焊接处清理焊渣，表面镀锌处理。

序号	代号	名称	数量	材料说明	重量	总重	备注
3	OX210BT.3-3	曲柄销杆	1	Q235	0.06	0.06	
2	OX210BT.3-2	曲柄轴套	1	Q235	0.09	0.09	
1	OX210BT.3-1	曲柄板	1	Q235A/5.0	0.13	0.13	

标记	处数	分区	文件更改号	签名	年月日

设计			标准化		
校对					
审核					
工艺			批准		

阶段标记				重量	比例
				0.28	3:2
共 张			第 张		

宁波奥德普电梯部件有限公司

曲柄组件

OX210BT.3改

借(通)用件登记
旧底图总号
底图总号
签字
日期