GB/T 1804-m																	
线性尺寸	0.5-6	>6-30	>30-120	>120-400	>400-1000	>1000-2000	>2000-4000	半径/高度尺寸	0.5-3	>3-6	>6-30	>30	短边尺寸	≤10	>10-50	>50-120	>120-400	>400
线性公差	±0.1	±0.2	±0.3	±0.5	±0.8	±1.2	±2	倒圆/倒角公差	±0.2	±0.5	±1	±2	角度公差	±1°	±30′	±20′	±10′	±5′

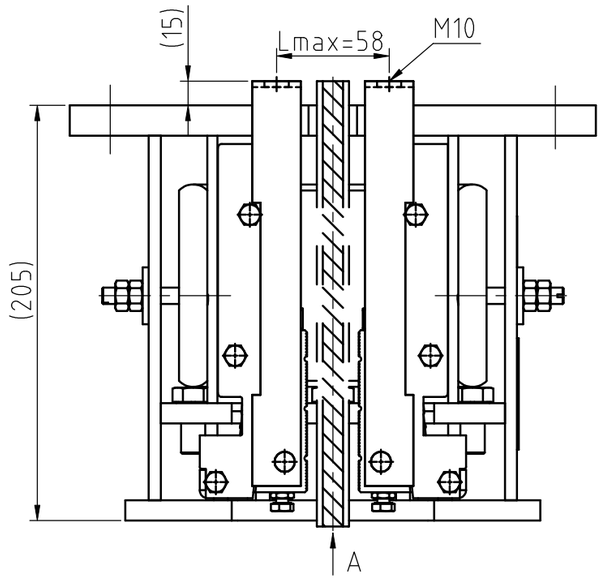

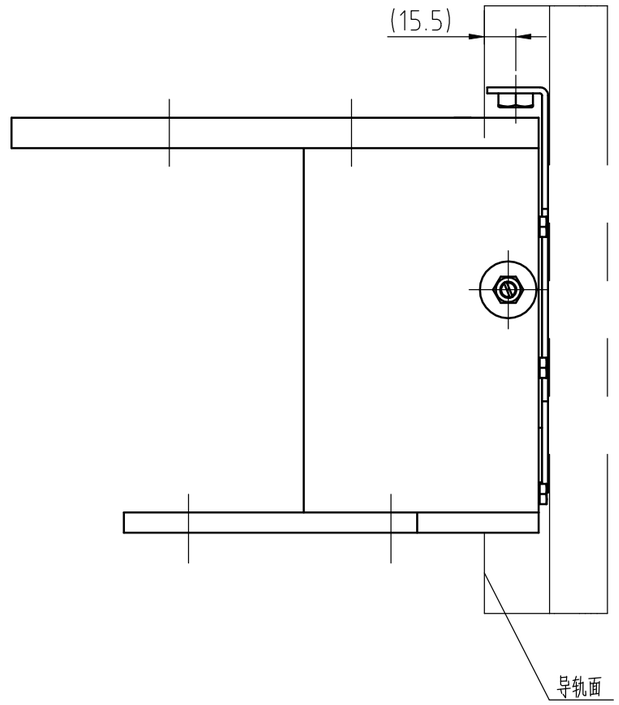

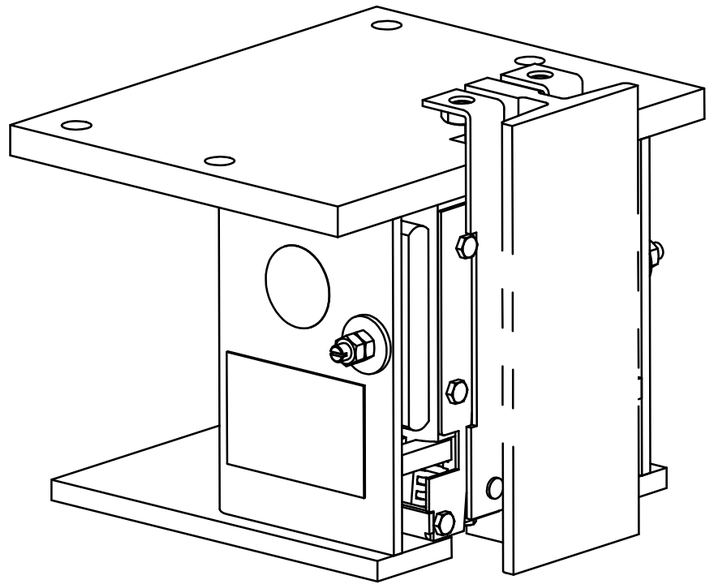

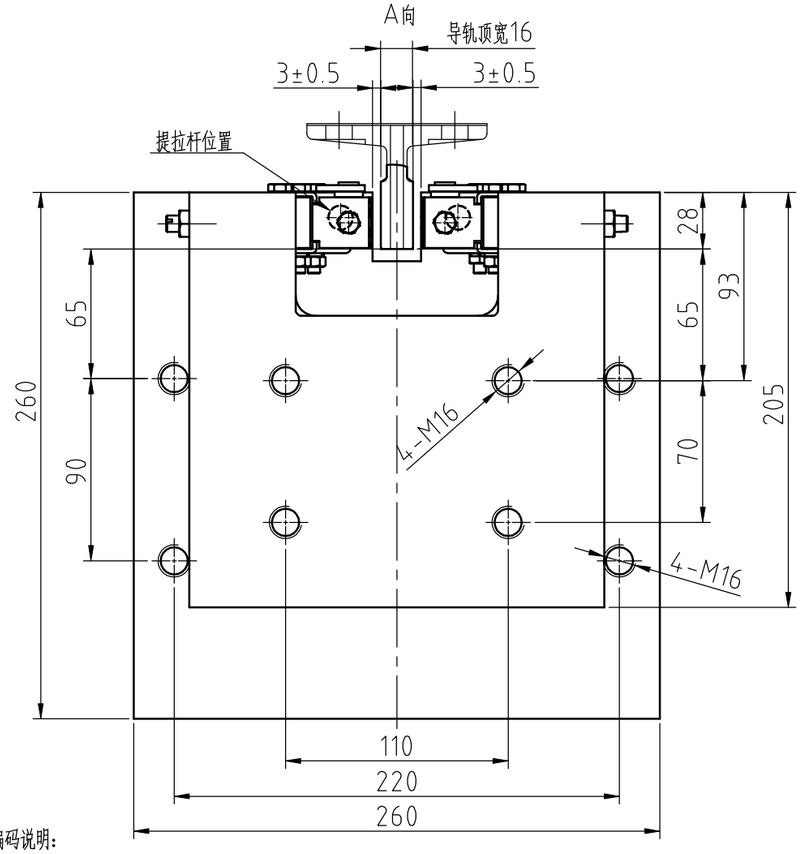

V查询表	
v	V
1.0	100
1.5	150
1.6	160
1.75	175
2.0	200
2.5	250

技术要求：

1.本件适用额定速度:1.0~2.5 m/s,导轨面宽t为16；允许系统质量1500≤(P+Q)≤5800;生产时需注明参数要求;

2.装配时活动楔块与钳座滑动处涂上润滑油;装配后各活动部位确保灵活自如；

3.装配调整后在调整部位点上红漆；

4.本图按奥德普OX-188A绘制，铭牌为中文，若选用其他厂家的的同类产品需确认相关接口尺寸，同样接口尺寸的产品可对应查找相应件号，不另外出图；

5.本图参数Q为额定载重、P为轿厢自重、v为额定速度，其值见配方表；

6.OX-188A安全钳匹配滑动导靴图号：FF23054A 导靴；

7.OX-188A安全钳的提拉距离范围：30-60mm。

序号	代号		材料		重量	说明
1	FF23540A01		组件			
D						
C						
B						
A						
版本	标记	通知号	签名	日期	更改内容及原因	

设计	黄继	20210722	比例	1:3	图幅	A3	JoyLive 苏州巨立电梯有限公司
校对	丁特	20210722		共 1 页	第 1 页		
标准化	朱政政	20210722	安全钳OX-188A				FF23540A
审批	常志杰	20210722					

物料编码说明：

编码构成：零件代码.PQ参数值.V参数值

编码示例：2354001.2500.100

版本号:V1.0