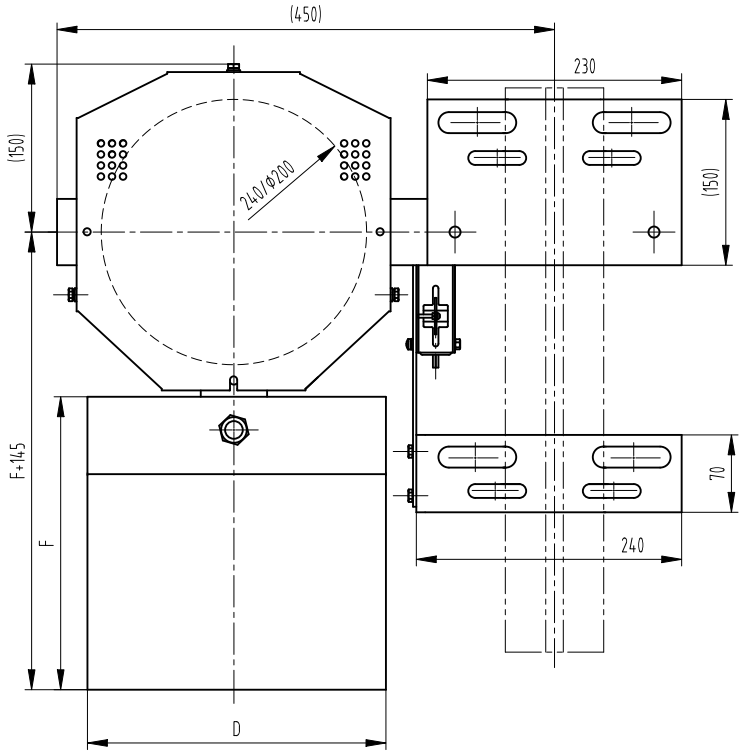

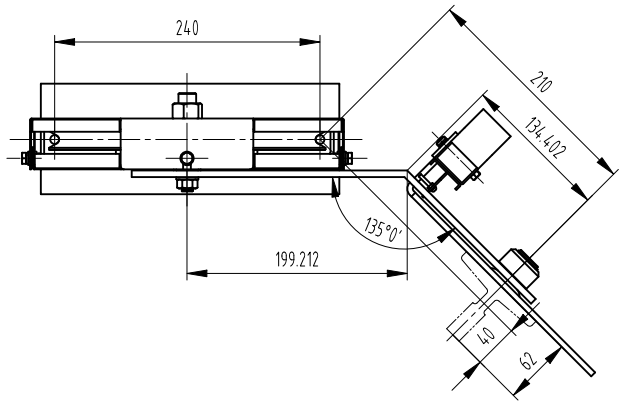

技术要求

1 张紧轮和摇杆组件应转动顺畅，灵活，无卡滞现象；
2 图中A尺寸可以适当调整，常规可配尺寸有：290,320,350,365,405,420；
3 图中绳轮根据限速器匹配选用，可装在摇杆得正反侧使用；
4 开关组件可按实际需要现场调整安装；
5 本图配重按18KG重晶石形式绘制，可根据实际使用状况按表单选用等。
6 根据实际绳轮大小选择护罩型号。

标记	处数	更改内容	签名	年月日
ⓑ	3	增加文字描述,修改为第1张，共4张	张宏华	23.06.25

第一视角		实施日期			
CC 关键特性					
设计	宋剑	20221021	标准化		
审核	刘晶	23.06.25			
工艺	竺钊辉	23.07.03	批准	俞礼园	23.07.04

宁波奥德普电梯部件有限公司
NINGBO AODEPU ELEVATOR COMPONENTS CO.,LTD.

总装示意图

张紧装置(重锤式)

阶段标记	重量	比例
		1:4

ⓑ第 1 张 ⓑ共 4 张

X30000000

图幅：A3 Ver 1.1

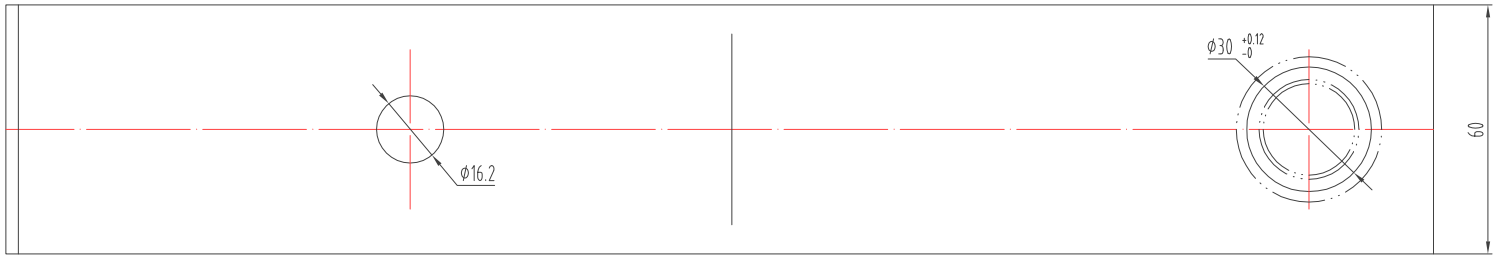

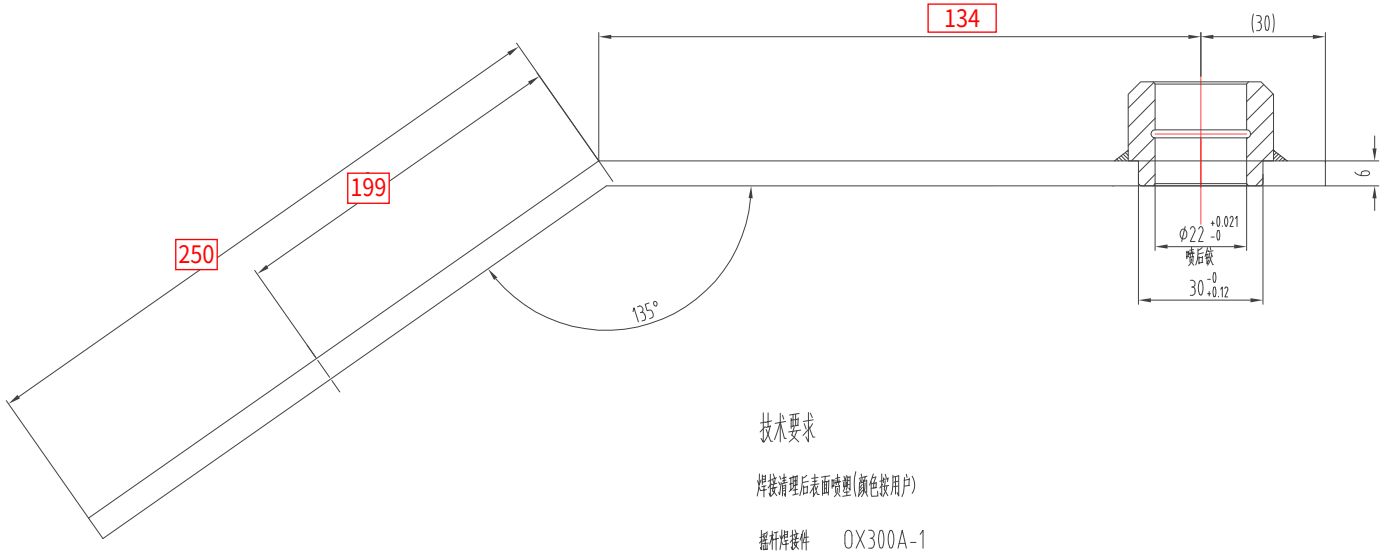

技术要求

焊接清理后表面喷塑(颜色按用户)

摇杆焊接件　　OX300A-1

序号	图　号	名　称	数量	材料	备 注
2	OX300.3-1.2	轴套	1		
1	OX300.3-1.1	摇杆	1	Q235/6×60型材	

标记	处数	更改文件号	签名	日期

设 计	俞志华		标准化		
校 对					
审 核					
工 艺			批 准		

质量	9		
阶段标记		图幅	比 例
		A3	1:1
共　张	第　张		

宁波奥德普电梯部件有限公司

摇杆组件

OX300.3

文件名

原图号

签 字

日 期