GB/T 1804-m																	
线性尺寸	0.5-6	>6-30	>30-120	>120-400	>400-1000	>1000-2000	>2000-4000	半径/高度尺寸	0.5-3	>3-6	>6-30	>30	短边尺寸	≤10	>10-50	>50-120	>120-400	>400
线性公差	±0.1	±0.2	±0.3	±0.5	±0.8	±1.2	±2	倒圆/倒角公差	±0.2	±0.5	±1	±2	角度公差	±1°	±30′	±20′	±10′	±5′

安全钳型号	安全钳类型	额定速度	导轨宽度	提拉形式	安装位置
OX-188A	渐进式	≤2.5m/s	≤16mm	双提拉（标配M10）	轿厢侧、对重侧

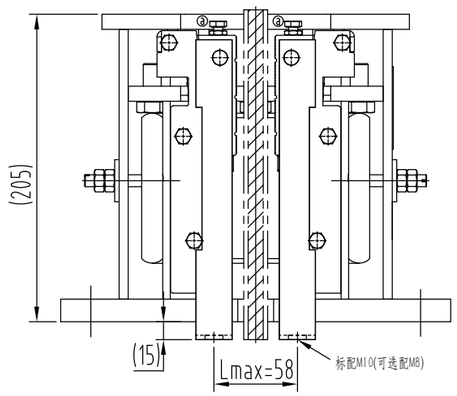

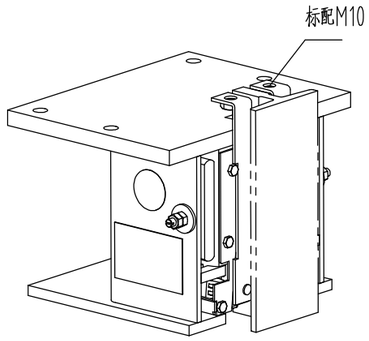

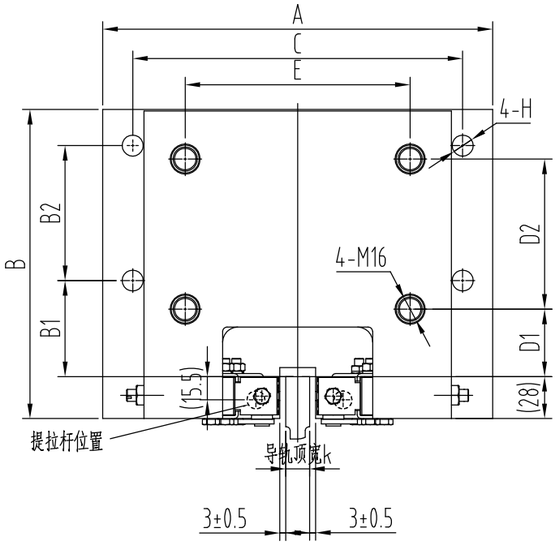

英沃图号	规格型号	A	B	C	B1	B2	H	E	D1	D2	匹配导靴
EDA1040B1	OX-188A(A01)	260	205	220	64	90	M16	150	45	100	OX-T22
EDA1040B2	OX-188A(A02)	205	205	110	64	90	M16	150	45	100	
EDA1040B3	OX-188A(A03)	260	205	220	64	90	M16	110	63	70	OX-02
EDA1040B4	OX-188A(A04)	205	205	110	64	90	M16	110	63	70	
EDA1040B5	**OX-188A(3T)**	**280**	**205**	**230**	**38.5**	**70**	**M16**	**110**	63	**70**	
EDA1040B6	**OX-188A(3T)**	**280**	**205**	**230**	**38.5**	**70**	**M16**	**110**	**65**	**70**	YGT 036(A03)

技术要求：

1.本图按奥德普OX-188A绘制。

2.本件适用于V≤2.5m/s电梯类型。

3.本件设计时总允许系统质量≤6050kg，具体参数参照本产品的型式试验报告。

D					
C					
B					
A					
版本标记	更改号	签　名	日　期	更改内容及原因	
设　计	陈宇杨	20240115	比例 1:2	图幅 A3	英沃电梯有限公司
校　对	黄怡晨	20240116	共 1 页	第 1 页	
审　批	朱云飞	20240117	安全钳		EDA1040B
授权号	ECORL0103				