连接孔位示意图

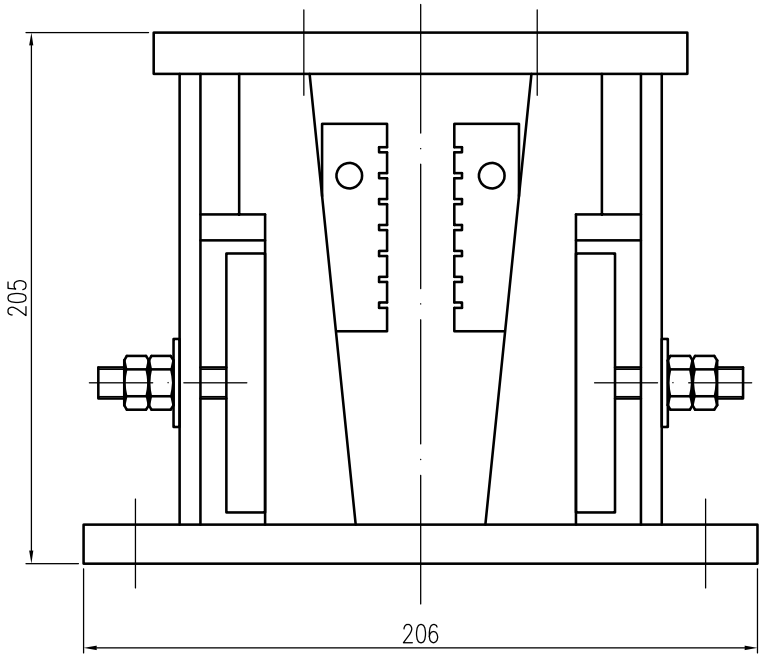

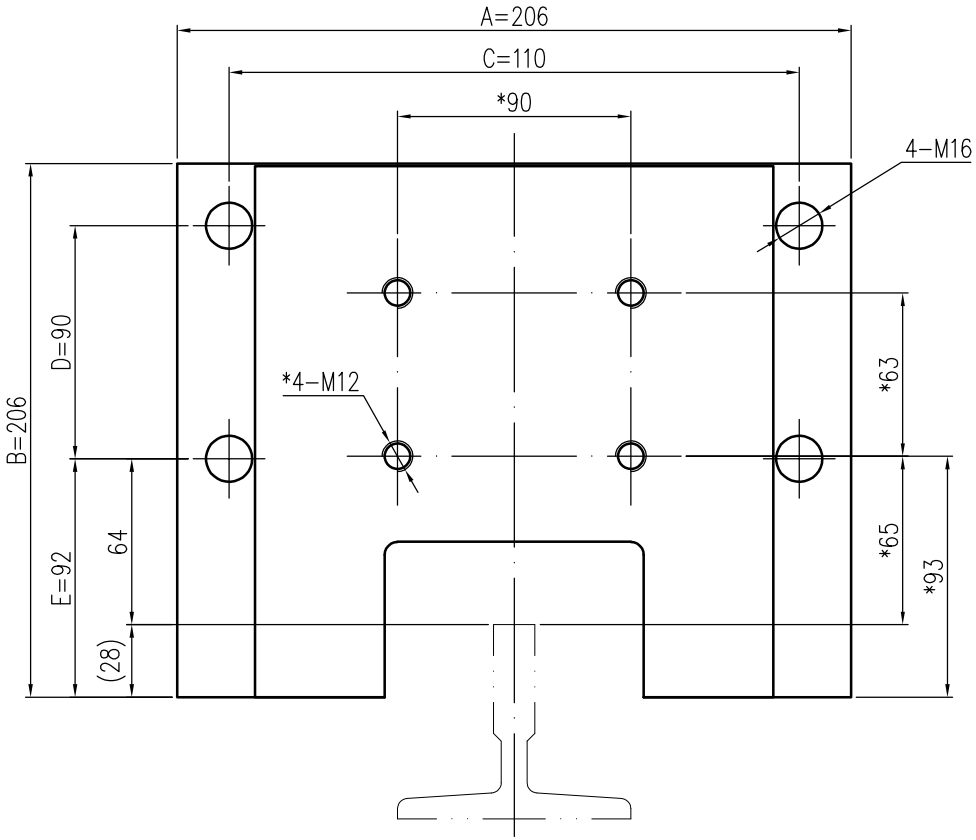

型号	A	B	C	D	E	H	匹配导靴
A02	206	206	110	90	92	M16	OX-129

DM-2025-07-182

技术要求

1. 图示带*尺寸为要求非标制作尺寸；
2. 图示为OX-188A渐进式安全钳连接孔位示意图，配套OX-129导靴使用。

借（通）用件登记
描　图
描　校
旧底图总号
底图总号
签　字
日　期

标记	处数	分区	更改文件号	签名	年.月.日				
设计			标准化			阶段标记	重量	比例	苏州建新电梯部件有限公司
校对			审定			S A B		1:2	渐进式安全钳
审核						共 张 第 张			OX-188A
工艺			批准						