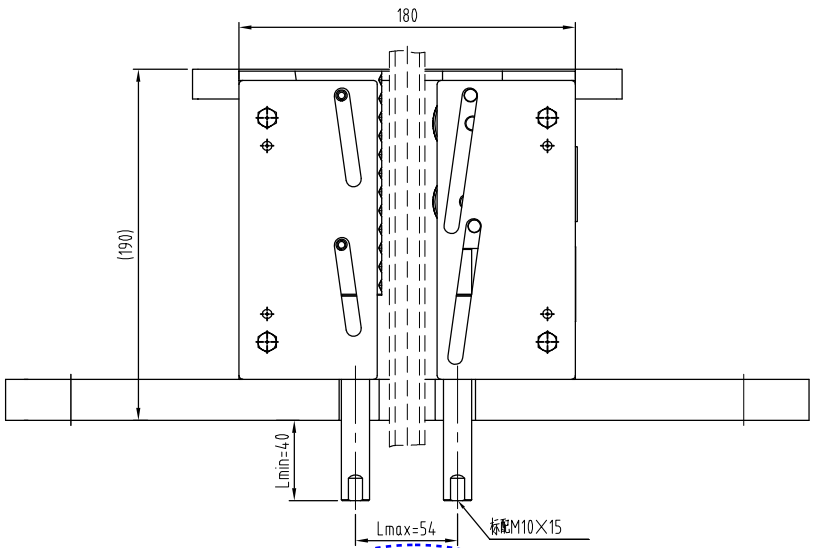

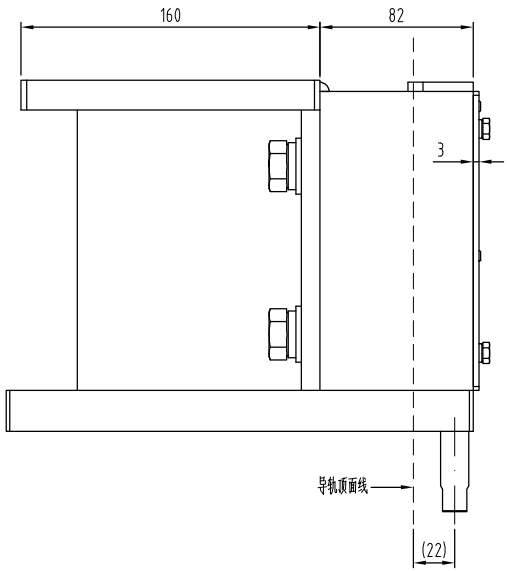

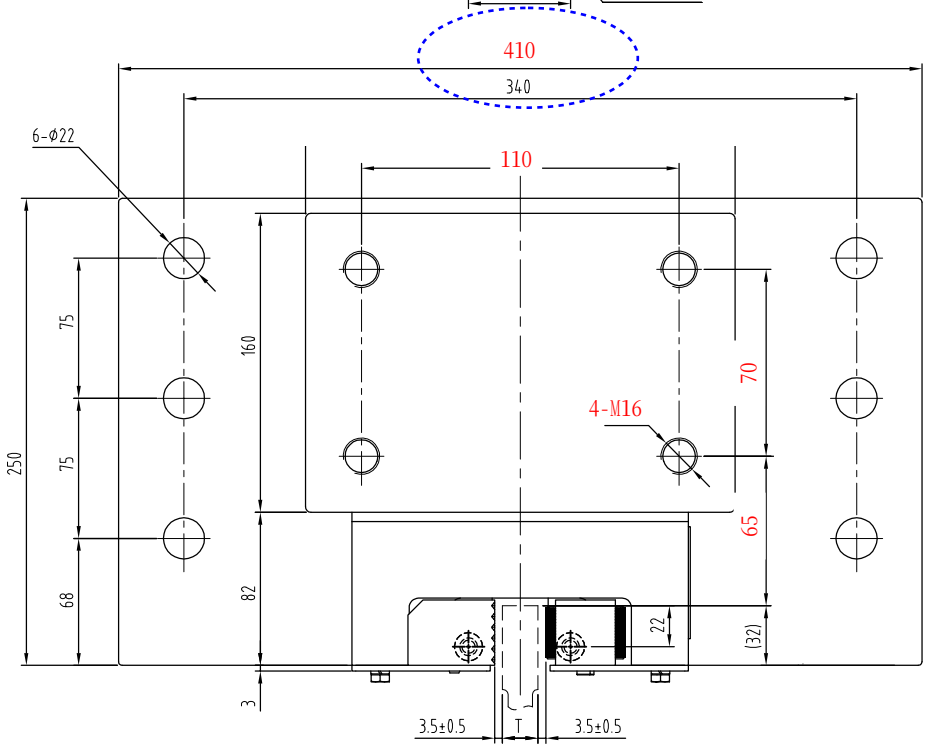

导轨顶面宽度T（mm）	总允许质量P+Q（kg）
16	≤20000
19	≤25000
28.6	≤27000

技术说明：

1.本件适用于额定速度≤0.63m/s的载货电梯中使用；

2.本图按匹配25#槽钢立梁结构形式确定尺寸，选用时注意匹配；

3.本装置一套两件成组使用，其设计总允许质量为≤27500kg，具体参数请按对应型式试验报告确定；

4.本件适用匹配导轨接顶面宽度为16/19/28.6mm。

标记	处数	分区	更改文件号	签名	年、月、日
设 计			标准化		
审 核					
工 艺			批 准		

宁波奥德普电梯部件有限公司
NINGBO AODEPU ELEVATOR COMPONENTS CO.,LTD.

总装图

瞬时式安全钳

阶 段 标 记	重 量	比 例
		3:8

共 张 第 页

OX-588