A3 FIRST ANGLE	LENGTH/DIAMETER	0.5-6	>6-30	>30-120	>120-400	>400-1000	>1000-2000	>2000-4000
	TOLERANCE	± 0.1	± 0.2	± 0.3	± 0.5	± 0.8	± 1.2	± 2

RADIUS/CHAMFER	0.5-3	>3-6	>6
TOLERANCE	± 0.2	± 0.5	± 1

ANGLE (shorter side length)	0-10	>10-50	>50-120	>120-400	>400
TOLERANCE	± 1°	± 0.5°	± 0.3°	± 0.15°	± 0.1°

Z = LEG LENGTH
ANSI/AWS A2.4-98 WELDING SYMBOLS ARE USED ON THIS DRAWING. REFER TO DRAWING AAA26ADJ FOR CONVERSION TO ISO SYMBOLS.

WELDS: OTHER SIDE | ARROW SIDE

注:此张紧装置防护罩满足GB7588.1和新检规;

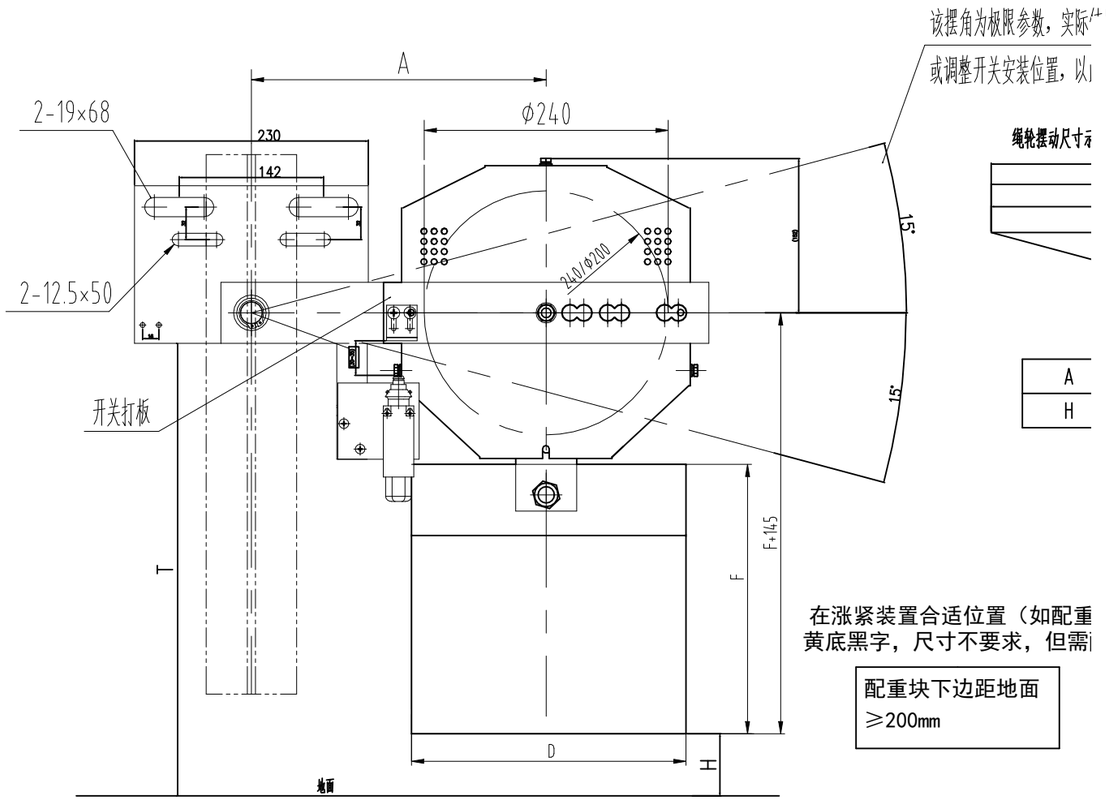

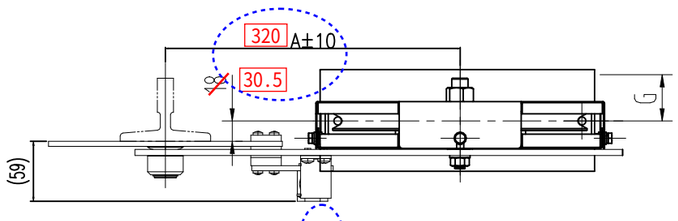

图示A尺寸可为290/320/350/365/405/425调节范围±10;

详见零件图

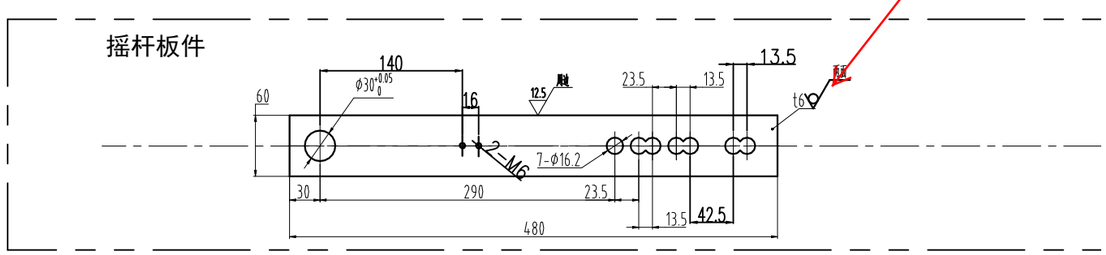

②	增加接线图	20240918	闵传宏
①	增加件号-010、-011、-012;	2023.09.20	闫世英
换页			
标记 MARK	更 改 原 因 及 说 明 CHANGE REASONS AND INSTRUCTIONS	更改日期 CHANGE DATE	更改 CHAN

ALL DIMENSIONS METRIC

其余 6.3

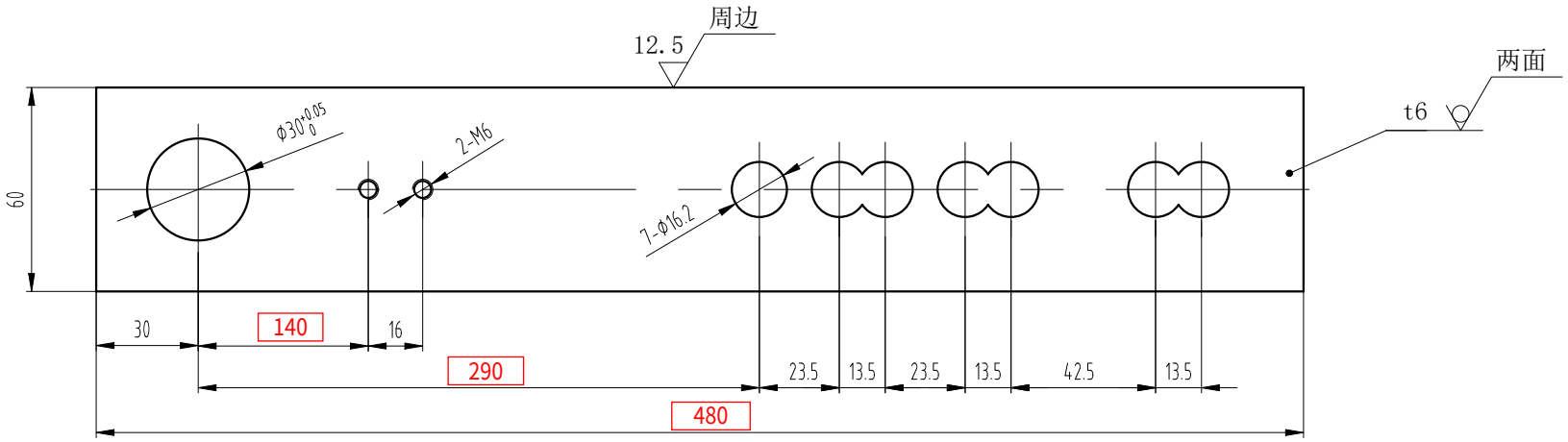

技术要求

1 去锐角毛刺，表面平整；

2 表面喷塑处理，颜色按生产指令确定；

ⓐ		整版替换	张宏华	2023/8/11
标记	处数	更改内容	签名	年月日

第一视角 实施日期

CC 关键特性

设计	张宏华	2023/8/11	标准化		
审核	刘晶	2023/8/11			
工艺	竺钊辉	2023/8/11	批准	俞礼园	2023/8/11

宁波奥德普电梯部件有限公司
NINGBO AODEPU ELEVATOR COMPONENTS CO.,LTD.

钢板6.0/Q235B

阶段标记	重量	比例
		1:1.5

第 1 张 共 1 张

摇杆杆件

OX-300A.3-1

图幅：A3 Ver 1.4