第一角画法	基本尺寸	0.5~6	>6~30	>30~120	>120~400	>400~1000	>1000~2000	>2000~4000
	未注公差	±0.1	±0.2	±0.3	±0.5	±0.8	±1.2	±2.0

倒角/圆角	0.5~3	>3~6	>6
未注公差	±0.2	±0.5	±1.0

角度(短边长度)	>0~10	>10~50	>50~120	>120~400	>400
未注公差	±1°	±0.5°	±0.3°	±0.15°	±0.1°

焊接 Z 2

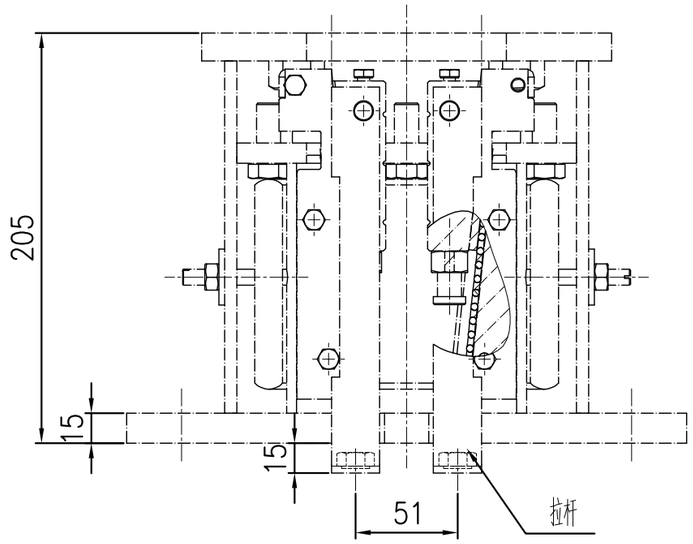

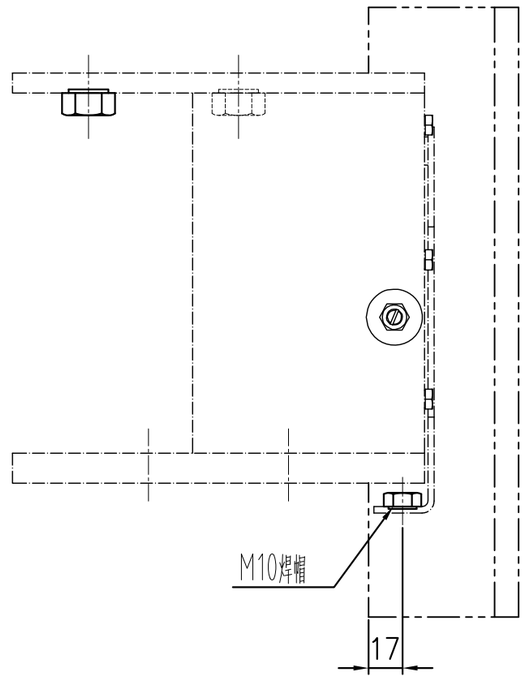

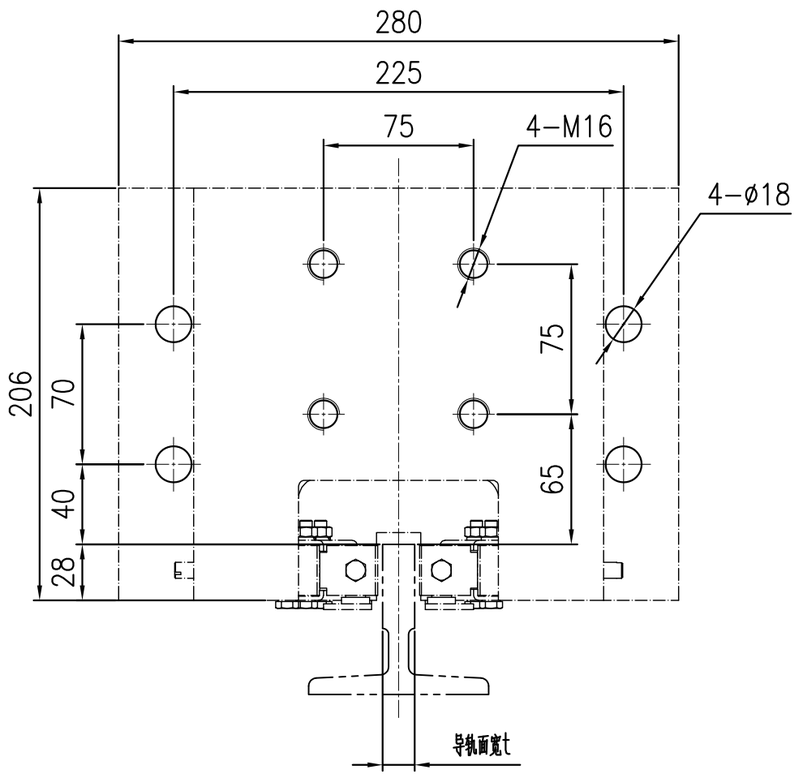

技术要求

1、本件适用额定速度≤2.0m/s，导轨面宽t为16mm；允许系统质量（P+Q）：1500~6050kg；

2、装配时活动楔块与钳座滑动处涂上润滑油；装配后各活动部位确保灵活自如；

3、拉杆为左右对称各一件，生产时连接螺栓按照图纸M10焊帽加工；

4、装配调整后在调整部位点上红漆；

5、厂家：宁波奥德普电梯部件有限公司；

6、配套奥德普OX-03导靴；

标记	变更内容	签字	日期	成品	苏州菱怡电梯有限公司
设计		标准化		图样标记 / 重量 / 比例	OX188A渐进式安全钳（改制）
审核				1:3	LYE3H017
工艺		日期		图纸 A4 第 页	