GB/T 1804-m																	
线性尺寸	0.5-6	>6-30	>30-120	>120-400	>400-1000	>1000-2000	>2000-4000	半径/高度尺寸	0.5-3	>3-6	>6-30	>30	短边尺寸	≤10	>10-50	>50-120	>120-400	>400
线性公差	±0.1	±0.2	±0.3	±0.5	±0.8	±1.2	±2	倒圆/倒角公差	±0.2	±0.5	±1	±2	角度公差	±1°	±30′	±20′	±10′	±5′

安全钳型号	安全钳类型	额定速度	导轨宽度	提拉形式	安装位置
OX-188A	复式渐进式	≤2.0m/s	≤16mm	双提拉（标配M10）	轿厢侧、对重侧

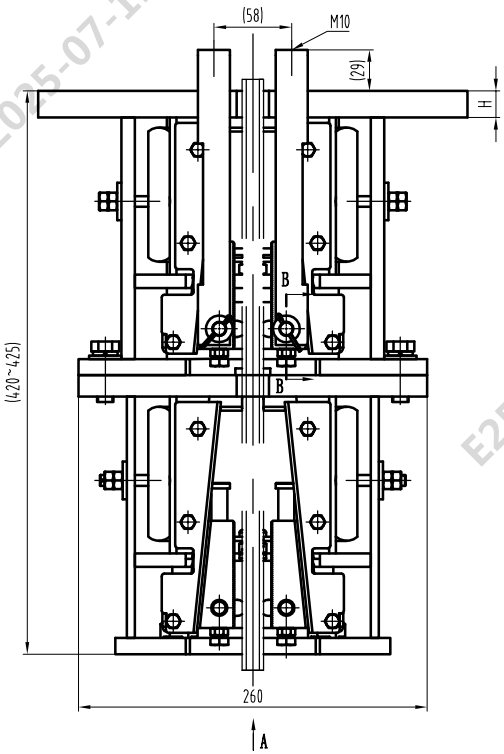

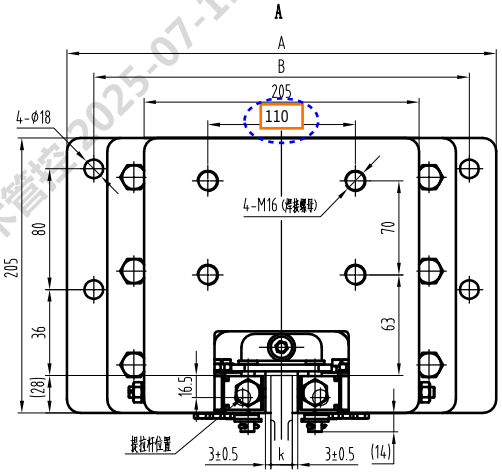

英沃图号	规格型号	A	B	H
ED0A107F01	OX-188A	320	280	20
ED0A107F02	OX-188A	340	300	22
ED0A107F03	OX-188A	380	340	25

E25AH00013

技术要求：

1.安全钳型号为OX-188A复式渐进式安全钳，本件适用于额定速度≤2.0m/s，系统质量6050kg≤P+Q≤11000kg（具体以有效期内报告参数为准）；

2.装配完成需使件2与件3左右对称，生产时螺孔按生产指令要求；

3.装配完成后在调整部位点红漆，以作标记。

版本	标记	更改号	签 名	日 期	更改内容及原因
D					
C					
B					
A					

设 计	陈宇杨	20250122	比例 1:2	图幅 A3	英沃电梯有限公司
校 对	黄怡晨	20250122	共 1 页	第 1 页	
审 批	朱云飞	20250122	安全钳		# ED0A107
授权号	ECORL0124				

E25AH00013_技术管控 2025-07-11 17:05:29