A3

基础尺寸	0.5-6	>6-30	>30-120	>120-400	>400-1000	>1000-2000	>2000-4000
公差	±0.1	±0.2	±0.3	±0.5	±0.8	±2	±4

精割切割	0.5-3	>3-6	>6
公差	±0.2	±0.5	±1

角度 (短边)	0-10	>10-50	>50-120	>120-400	>400
公差	1°±	±0.5°	±0.3°	±0.15°	±0.1°

焊接

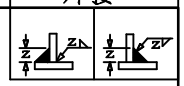

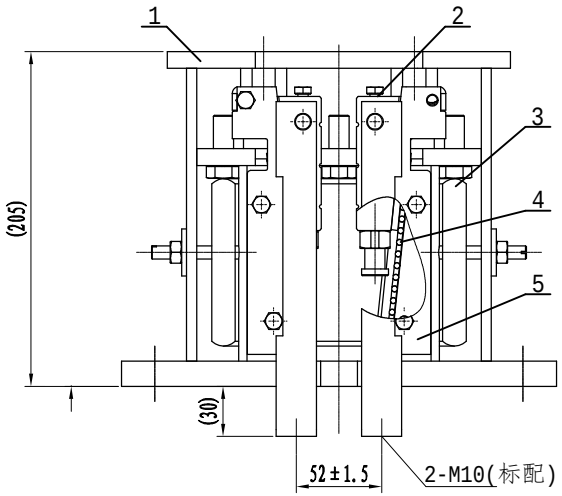

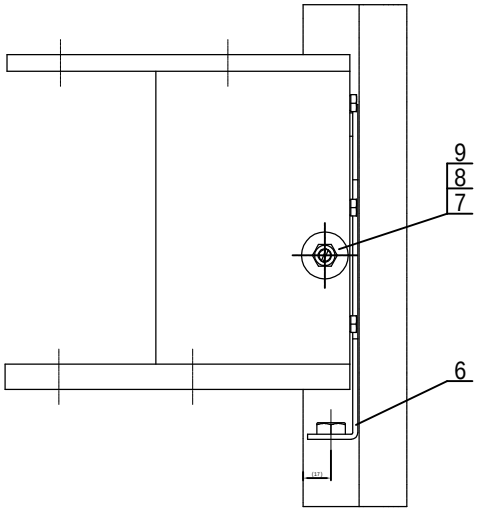

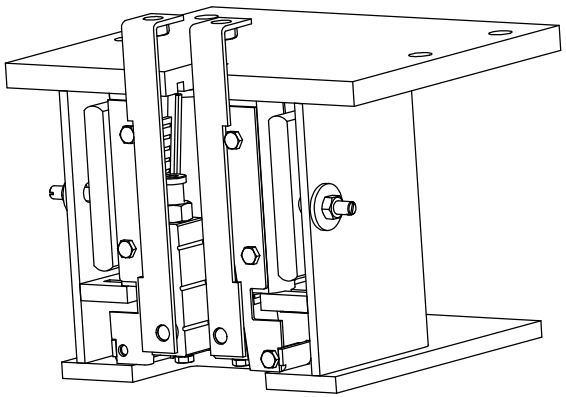

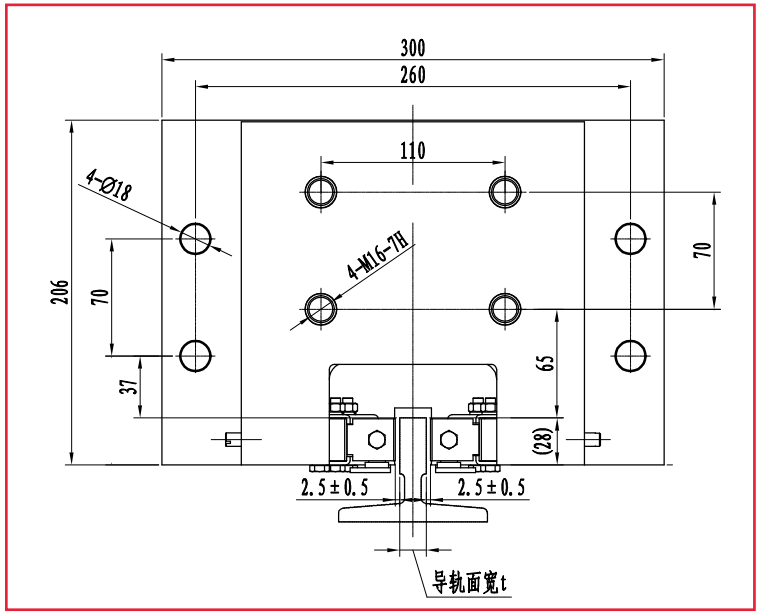

件号:

MSA3H018001 导轨面宽t=15.88mm 奥德普品牌
MSA3H018002 导轨面宽t=15.88mm 梅轮品牌
MSA3H018003 导轨面宽t=15.88mm 施塔德品牌
MSA3H018004 导轨面宽t=16mm 奥德普品牌
MSA3H018005 导轨面宽t=16mm 梅轮品牌
MSA3H018006 导轨面宽t=16mm 施塔德品牌

序号	代号	名称	数量	材料	单件重量	总计重量	备注
9	GB/T 6170	螺母M8	2				
8	GB/T 5287	特大垫圈8	2				
7	OX188.3-1	双头螺杆	2	45#			
6	OX188.12	拉杆组件	2	焊接件			
5	OX188.10	固定锲块组件	2	装配件			
4	OX188.9	滚针排组件	2	装配件			
3	OX188.4-1	U型板簧	1	60SiMn弹簧钢			
2	OX188.7	活动钳块	2	装配件			
1	OX188A.1	钳体焊件	1	焊接件			

安全钳供应商: 奥德普

产品配置清单

名称	配发数量	备注
安全钳	一只	
使用说明书	一本	
提拉板	两件	左右各一
调试报告及合格证	一份	

技术要求

1.本件适用额定速度:1.0~2.5 m/s,导轨面宽t为10或16; 允许系统质量(P+Q)需参照有效的型式试验报告;生产时需注明参数要求;
2.装配时活动楔块与钳座滑动处涂上润滑油;装配后各活动部位确保灵活自如;
3.件6为左右对称各一件,生产时螺孔按生产指令要求标配按M10,可选用M8。
4、装配调整后在调整部位点上红漆。

标记	处数	分区	更改文件号	签名	年月日

设计	韩伟良	20240520	标准化		
校对	杨涛	20240520			
审核					
工艺			批准	冯松林	20240520

组件

阶段标记				重量	比例
-	-	-	-		1:3

共 1 张 第 1 张

梅轮 STADE FUSHILI

OX-188A安全钳

MSA3H018