安全钳型号	安全钳类型	允许系统质量	额定速度	导轨宽度	提拉形式	安装位置
OX-188	渐进式	1000~4000kg	≤2.5m/s	≤16mm	双提拉（标配M10）	轿厢侧、对重侧

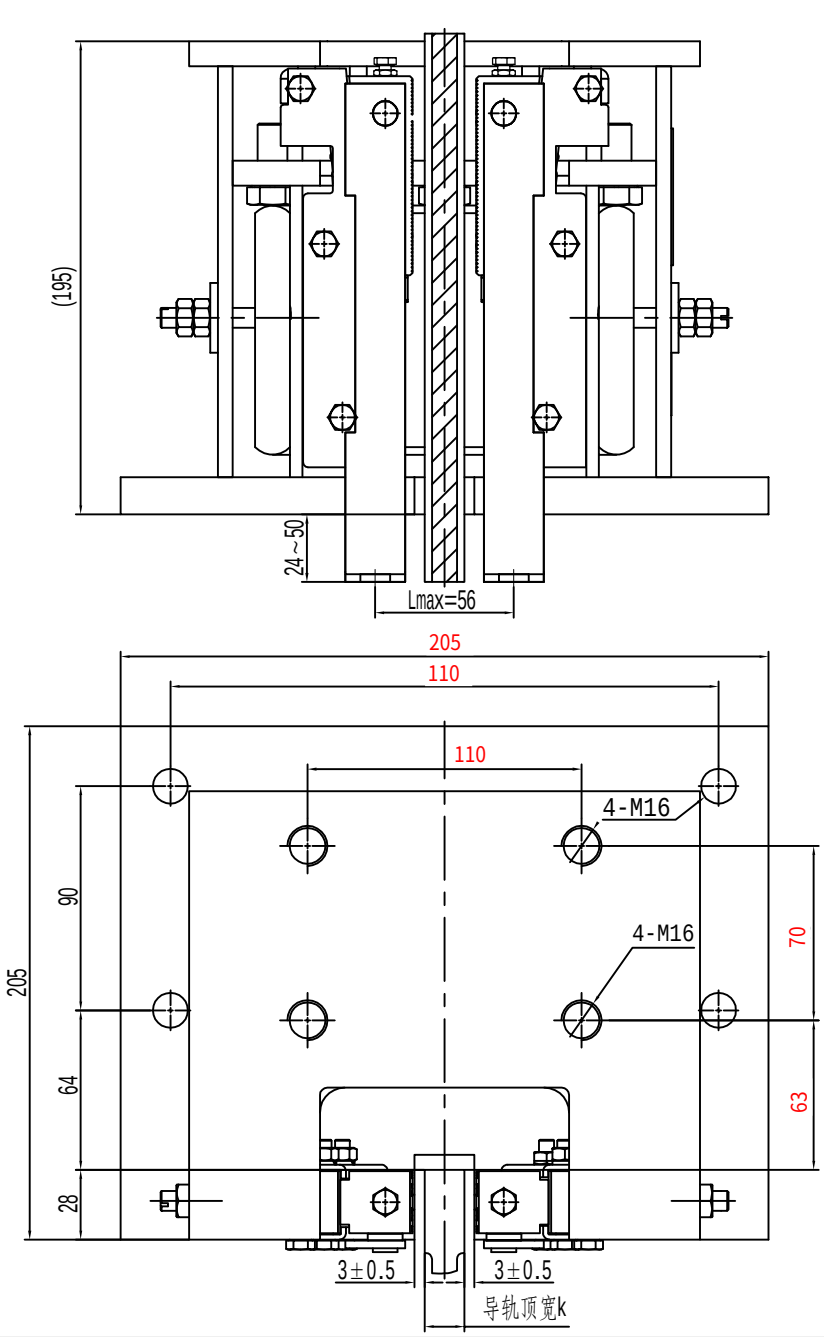

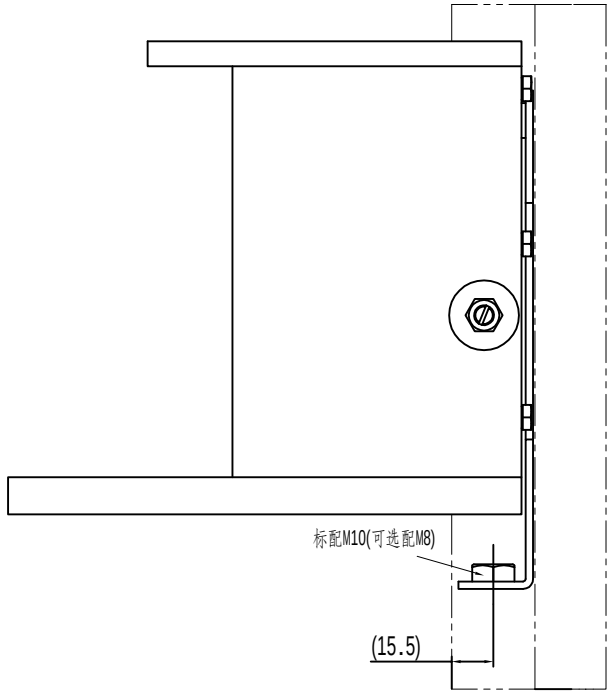

1.本件适用额定速度:≤2.5 m/s,允许系统质量(P+Q)需参照有效的型式试验报告;生产时需注明参数要求;
2.本图按配OX-029导靴绘制，如配用其它导靴需注明参数(如按照导靴OX-310F(A01)为例，注明参数为：73-100×150/4-M16)

标记	处数	分 区	文件更改号	签 名	年、月、日	总装图	宁波奥德普电梯部件有限公司
设 计	周正	20190708	标准化			阶段标记 / 重量 / 比例	渐进式安全钳
校 对						A / 17.67 / 1:2	
审 核	舒佳乐	20190708				共 张 第 张	OX-188
工 艺			批 准				