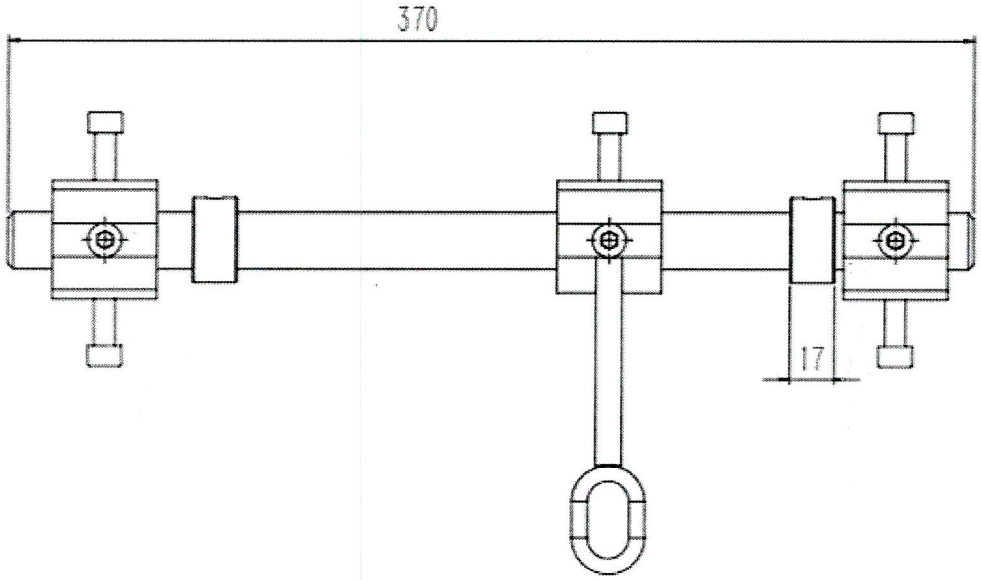

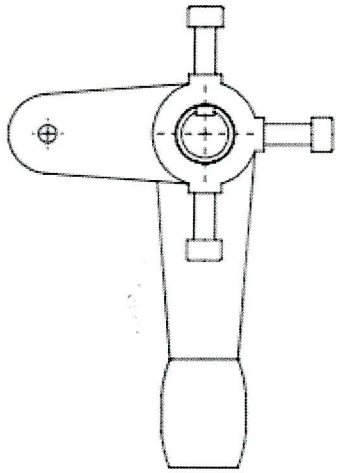

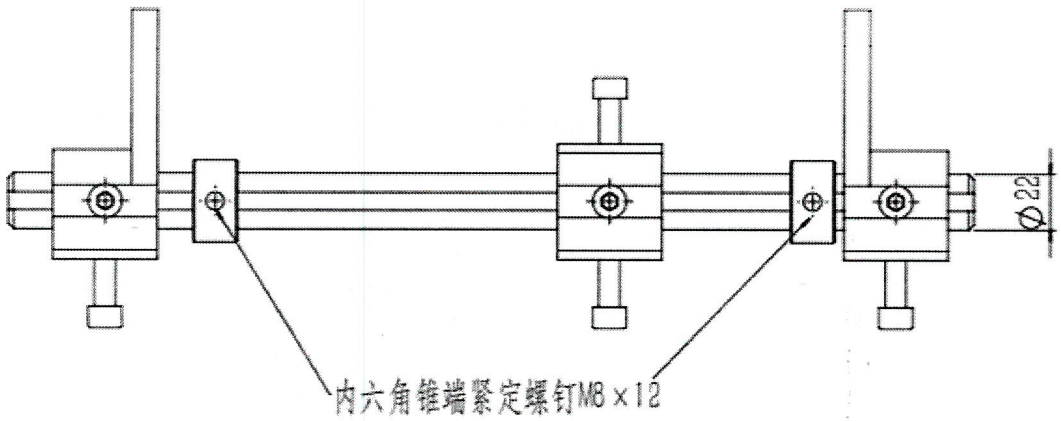

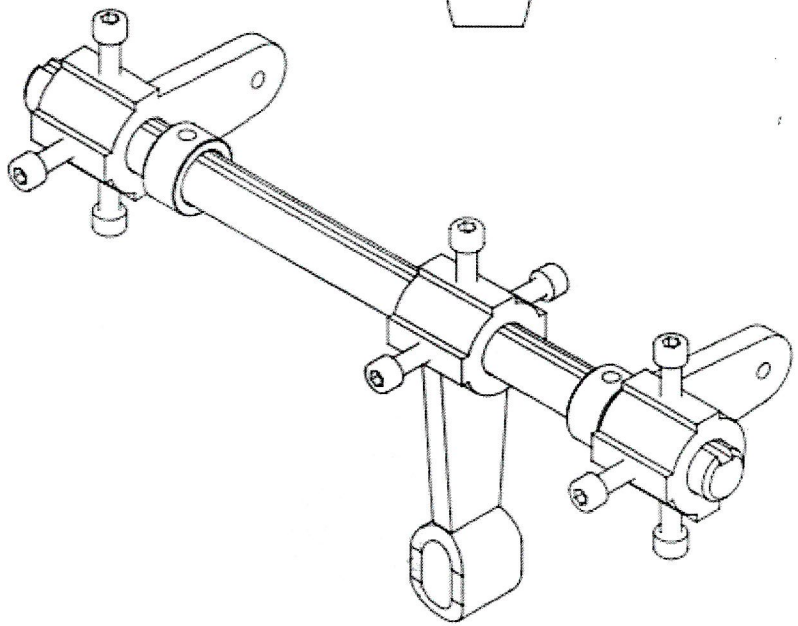

设计	陈雨婷	批准	陈晨达	名称：2PTLA脱送器连杆			数量：
工艺	史文强	日期	2025/1/10	编码：36.424			RIGOR 锐格机器人科技有限公司
审核	System Administrator	版本	B01	描述：外购件			
第一视角		比例：1:2		图幅：A3	共 1 页	第 1 页	

喷阳色	
技术要求	
位mm，	
毛刺、锐边	
公差说明	
寸：	
8 ±0.3，	
mm ±0.5，	
00mm ±0.8，	
m ±1.2，	
寸：	
工：	
本属性	
	0.3525
R	0.1045
	0.0004