安全钳型号	安全钳类型	允许系统质量	额定速度	导轨宽度	提拉形式	安装位置
OX-188	渐进式	1000~4000kg	≤2.5m/s	≤16mm	双提拉（标配M10）	轿厢侧、对重侧

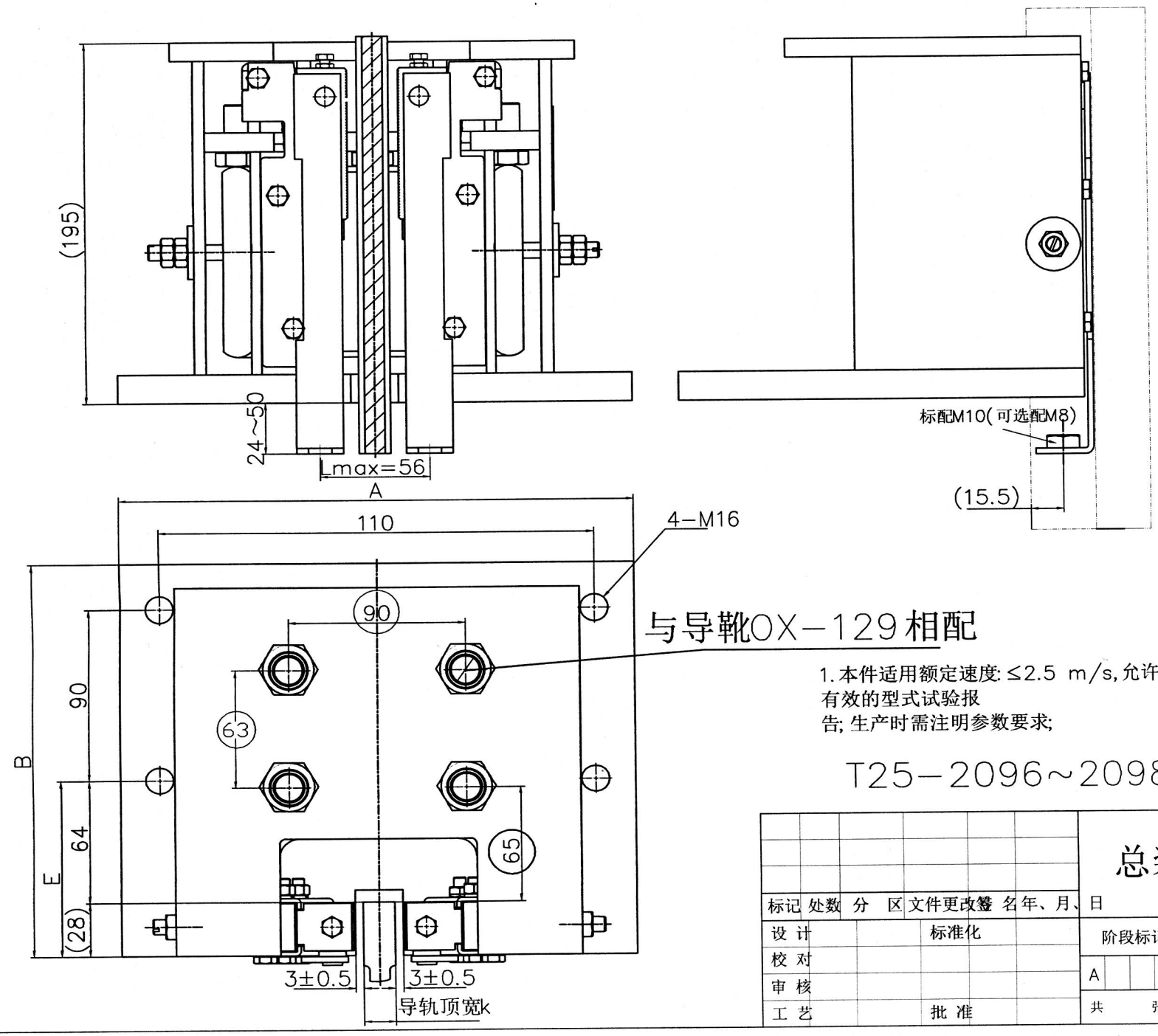

1. 本件适用额定速度: ≤2.5 m/s, 允许系统质量(P+Q)需参照有效的型式试验报告; 生产时需注明参数要求;

T25-2096~2098非标安全钳孔位

标记	处数	分区	文件更改签名	年、月、日
设计			标准化	
校对				
审核				
工艺			批准	

总装图

宁波奥德普电梯部件有限公

渐进式安全钳

阶段标记	重量	比例
A	17.67	1:2
共 张	第 张	

OX-188

(通)用件登记
日底图总号
底图总号
签 字
日 期