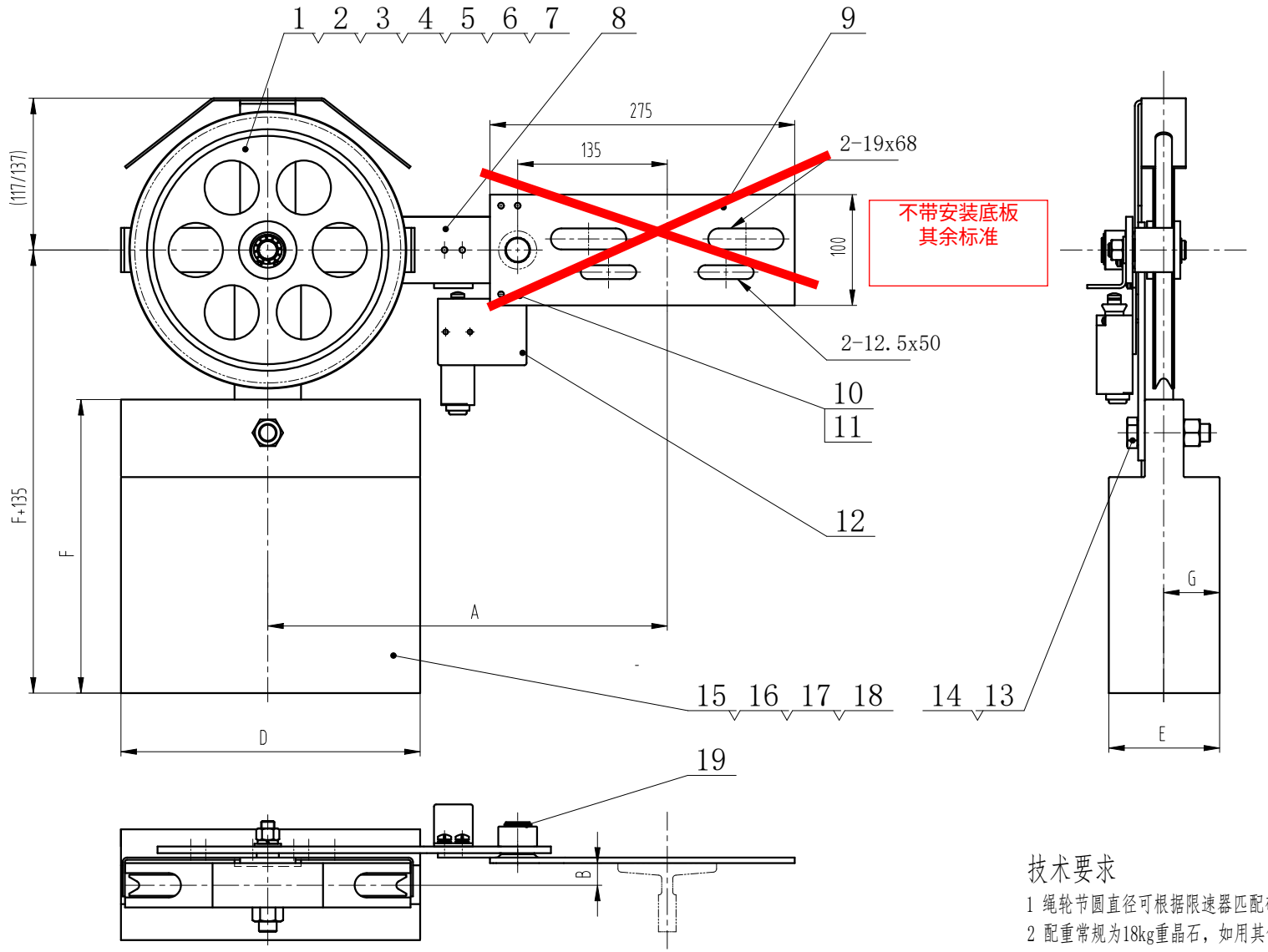

技术要求

1 绳轮节圆直径可根据限速器匹配确定，有φ200以及φ240;

2 配重常规为18kg重晶石，如用其他需注明，具体参数见表。

标记	处数	更改内容	签名	年月日
ⓐ		整版替换	张宏华	2023/8/11

第一视角		实施日期			
CC 关键特性					
设计	张宏华	2023/8/11	标准化		
审核	刘晶	2023/8/11			
工艺	竺钊辉	2023/8/11	批准	俞礼园	2023/8/11

宁波奥德普电梯部件有限公司
NINGBO AODEPU ELEVATOR COMPONENTS CO.,LTD.

张紧装置

阶段标记	重量	比例
		1:4

第 1 张 共 2 张

OX-300A

图幅: A3 Ver 1.4