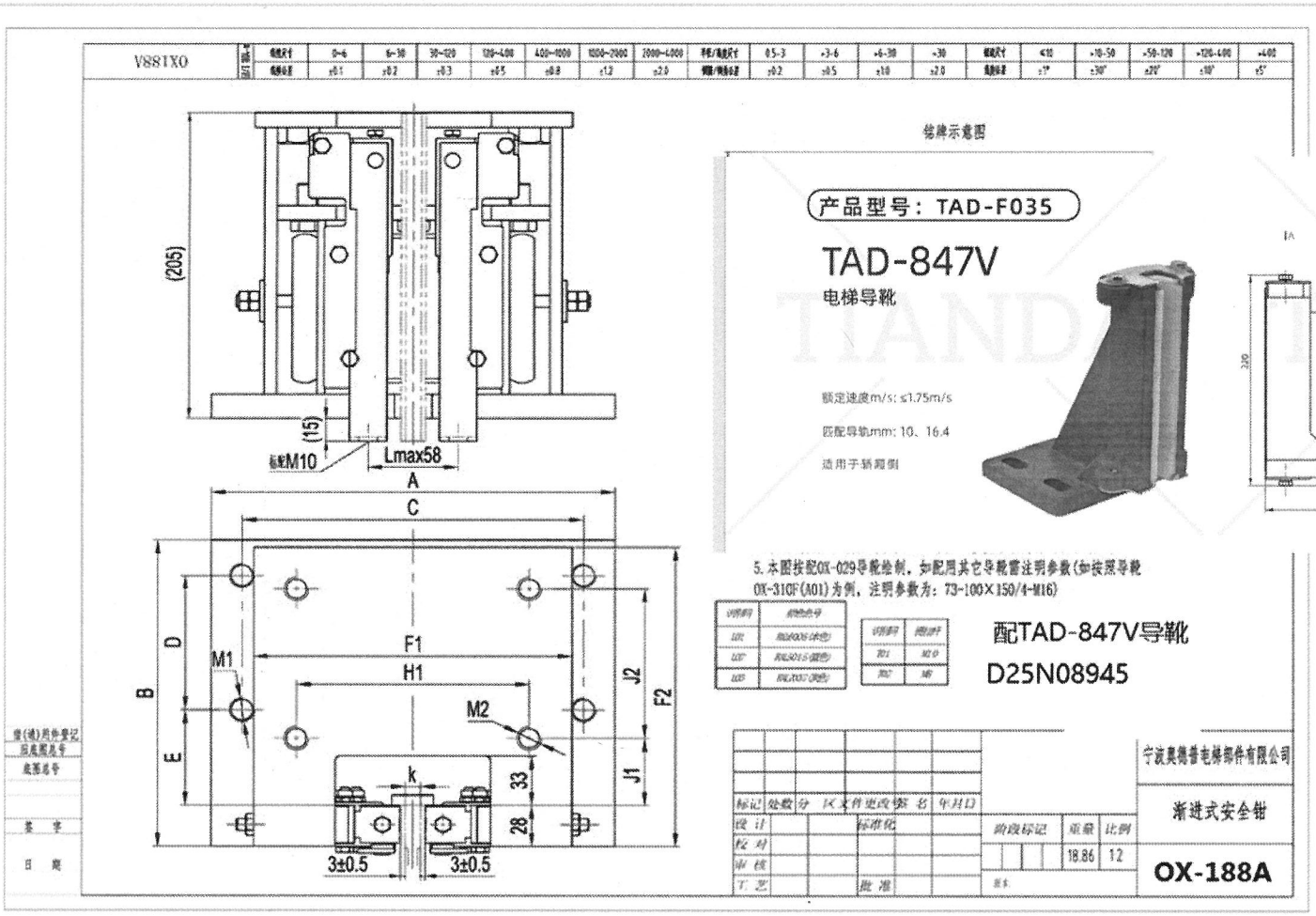

特殊要求

A	B	C	D	E	M1		F1	F2	J1	J2	H1	M2
260	205	225	70	38	M16		205	205	63	70	110	M16

M1和M2说明：例M16为表示为螺纹孔M16，18表示为圆孔18；J2说明：当J2=0时，M2孔数量为2个