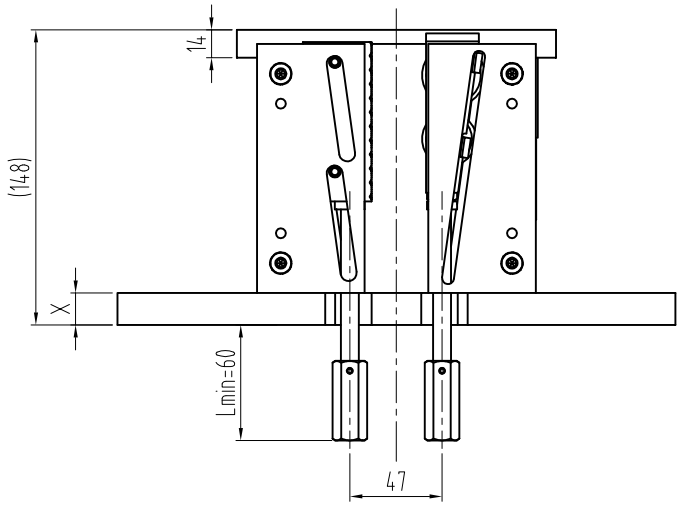

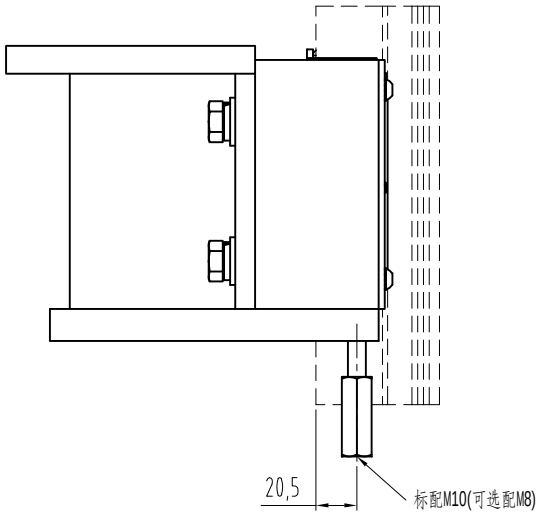

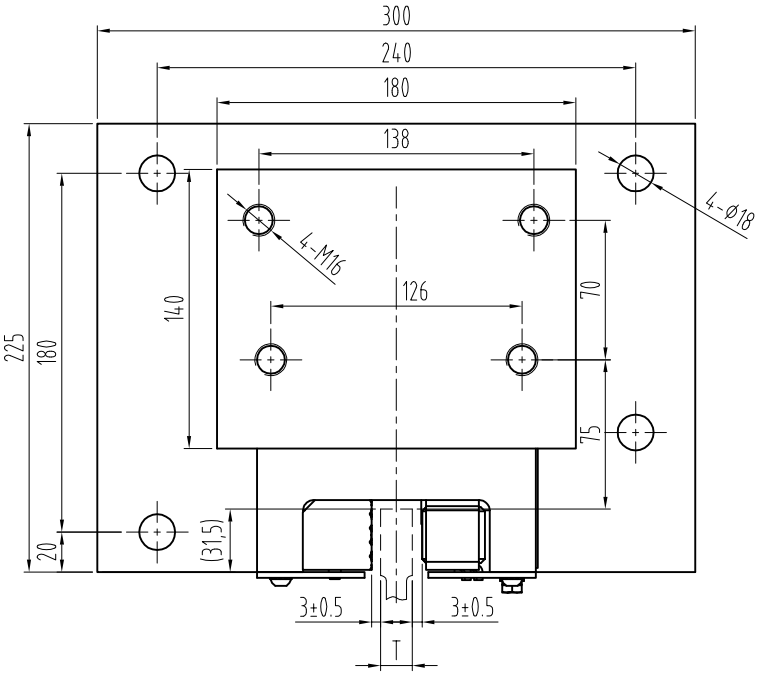

技术要求：

1.本件为瞬时式安全钳，适用于V≤0.63m/s电梯类型；

2.图纸各尺寸可根据实际状态进行调整，表单参数为我公司标配尺寸参数；

3.本件设计时总允许系统质量≤8500kg,具体参数参照本产品的型式试验报告；

5.本图按匹配OX-02导靴确定，其它导靴孔位需注明孔位尺寸参数(需满足E≥54mm)。

						宁波奥德普电梯部 NINGBO AODEPU ELEVATOR COMPONENTS CO.,LTD.			
标记	处数	分区	更改文件号	签名	年、月、日	总装图			瞬时式安全钳
设 计	舒佳乐	2020.05.05	标准化			阶 段 标 记	重 量	比 例	
								2:5	OX-288
审 核	周正	2020.05.05				共 1 张	第 1 页		
工 艺			批 准						