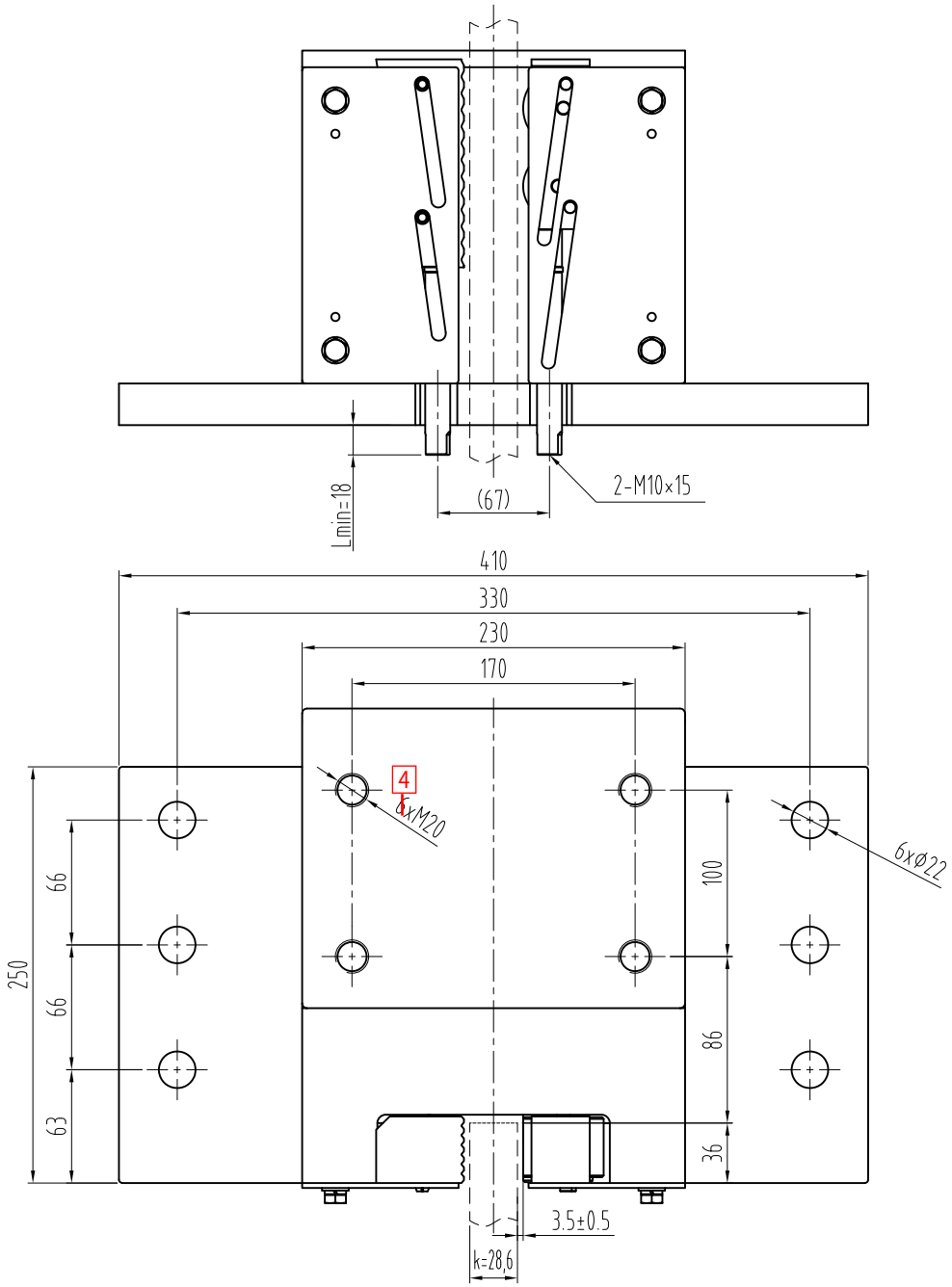

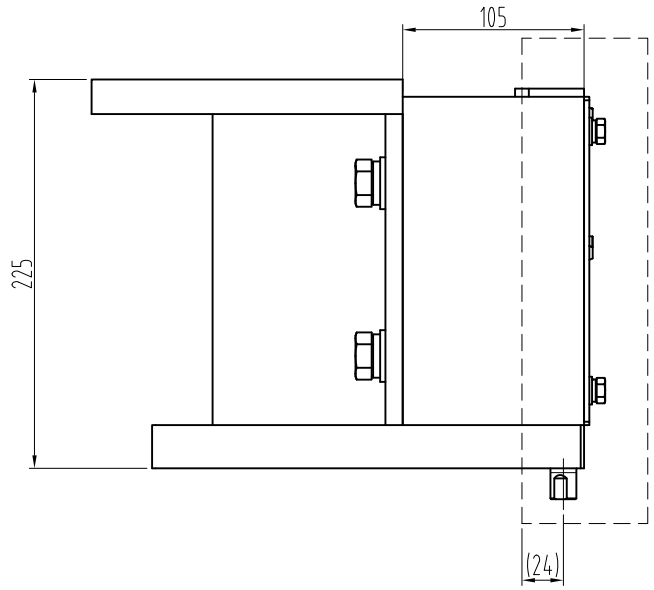

技术说明

1. *本件适用于额定速度≤0.63m/s的载货电梯中使用；*
2. *本装置一套两件成组使用，其设计总允许质量为≤40000kg，具体参数请按对应型式试验报告确定；*
3. *本件适用匹配导轨按顶面宽度为28.6mm。*

标记	处数	分区	更改文件号	签名	年、月、日
设计	何佳宏	2020.07.3	标准化		
审核					
工艺			批准		

宁波奥德普电梯部件有限公司
NINGBO AODEPU ELEVATOR COMPONENTS CO.,LTD.

总装图

瞬时式安全钳

阶段标记	重量	比例
		1:2

共 1 张 第 1 页

OX-688