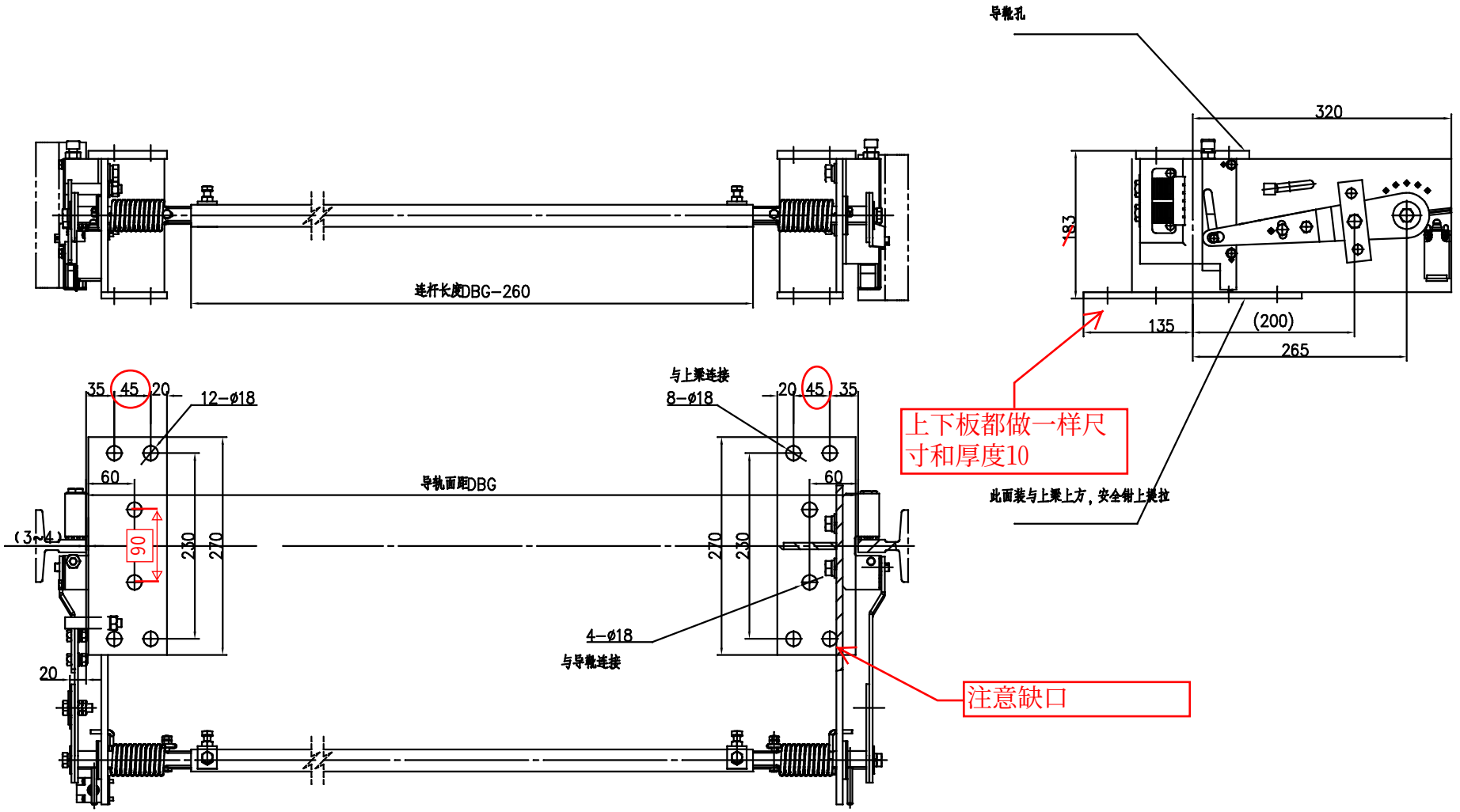

技术说明

1.本件适用于安全钳下联动布置的结构中适用，安装调整中需注意限速器联动钢丝绳的位置应与该机构的提拉板位置对应，如不能匹配可根据实际情况将提拉杆调整位置安装，但需将限位的轴杆也一起调整；

2.本件开关位置可根据实际状态进行调整固定，要求在安全钳制动动作时开关需有放断开；

3.本装置在安装调整时需注意两侧安全钳制动保持同步状态，如不同步可通过调整一侧摇杆(分体式的)位置来实现，完成后定位。

标记	处数	分区	文件更改号	签名	年、月、日
设计			标准化		
校对					
审核					
工艺			批准		

阶段标记	重量	比例
	25.94	1:5

共 张 第 张

宁波奥德普电梯部件有限公司

安全钳安装座

OX210BZ

非标定制-安全钳上置

制(通)用件登记
日底图总号
底图总号
签字
日期