机密 本文件含有美的集团保密信息，禁止任何人未经授权以任何形式使用（包括但不限于全部或部分地泄露、复制或散发）

基本尺寸 L/D	>0.5-6	>6-30	>30-120	>120-400	>400-1000	>1000-2000	>2000-4000	垂直度⊥P	基本尺寸 L/D	>0-100	>100-300	>300-1000	>1000-3000	>3000-4000
未注公差 TOL	±0.1	±0.2	±0.3	±0.5	±0.8	±1.2	±2.0		未注公差 TOL	±0.4	±0.6	±0.8	±1.0	±1.2

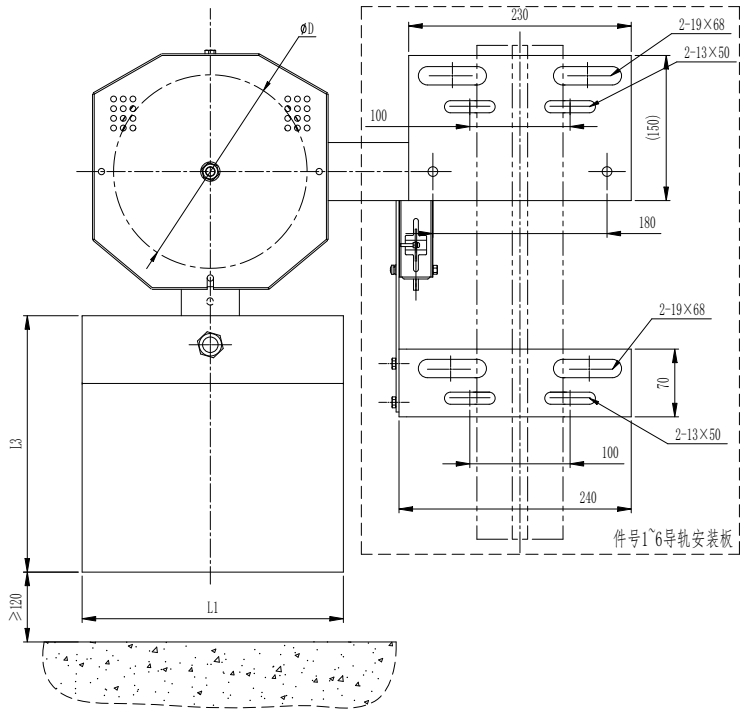

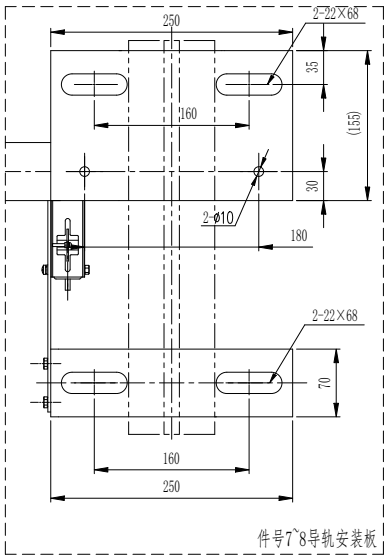

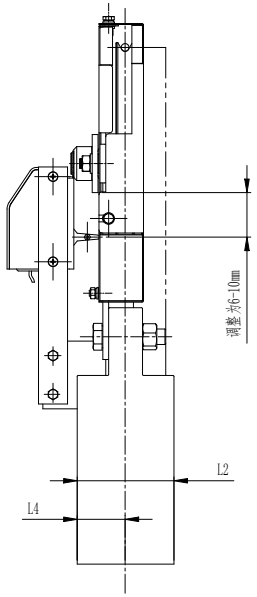

技术要求

1、本图为OX-300张紧装置外形示意图；
2、现场安装绳轮位置需根据限速器钢丝绳位置定位，安装时需保持摇臂组件水平，现场安装牢固可靠，摆臂旋转灵活，无卡滞异响；
3、开关可在现场调节尺寸，调节后螺钉需拧紧；
4、本图为全防护形式；
5、触点开关动作后，顶部距开关打板面的距离调整为6-10mm，注意开关打板固定螺钉锁紧后用红色油漆封涂。

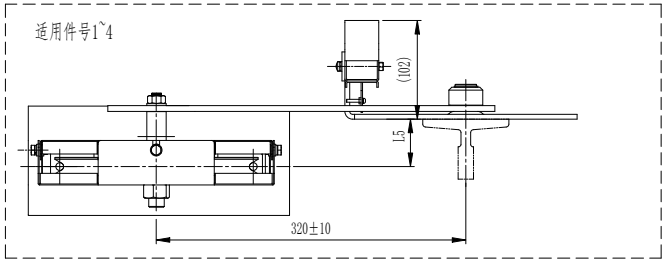

①

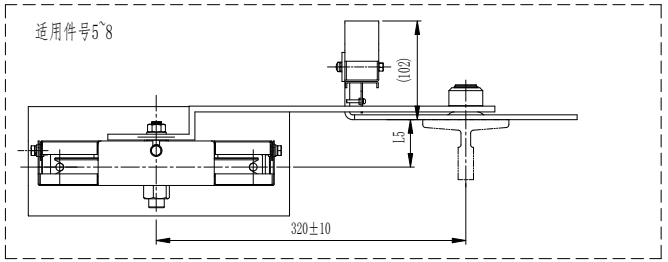

件号	绳轮节径ØD	钢丝绳公称直径	配重质量	配重材质	L1	L2	L3	L4	L5	适用导轨	提升高度R	总重量（kg）
_1	Ø200	Ø6	18KG	铸铁	260	55	250	25	36	T75、T89	R≤40m	33
_2			30KG		250	70	275	35			40m<R≤60m	35
_3			18KG		260	55	250	25	49	T90	R≤40m	33
_4			30KG		250	70	275	35			40m<R≤60m	35
_5			18KG		260	55	250	25	63	①T127、T114	R≤40m	33
_6			30KG		250	70	275	35			40m<R≤60m	35
_7			18KG		260	55	250	25	82	T140	R≤40m	33
_8			30KG		250	70	275	35			40m<R≤60m	35

标记	处数	PCN变更编号	签名	日期
①	2	PCN202402857	杜京达	2025/1/3
/	/	PCN202401259	杜京达	2024/5/21

设计	杜京达	标准化	毛婷婷
审核	陈康鎏	非标	/
批准	陈宏凯	日期	2024/5/21

材料规格	见列表			图号	1A292F
材料牌号	/			名称	涨紧装置OX-300
重量(kg)	面积(m²)	比例	版本号	参考图号	/
见列表	/	1:5	B	菱王电梯有限公司	
共 1 张		第 1 张			

OX300

GB/T 1804-m	线性尺寸	0~6	6~30	30~120	120~400	400~1000	1000~2000	2000~4000	半径/高度尺寸	0.5-3	>3-6	>6-30	>30	短边尺寸	≤10	>10-50	>50-120	>120-400	>400
	线性公差	±0.1	±0.2	±0.3	±0.5	±0.8	±1.2	±2.0	倒圆/倒角公差	±0.2	±0.5	±1.0	±2.0	角度公差	±1°	±30′	±20′	±10′	±5′

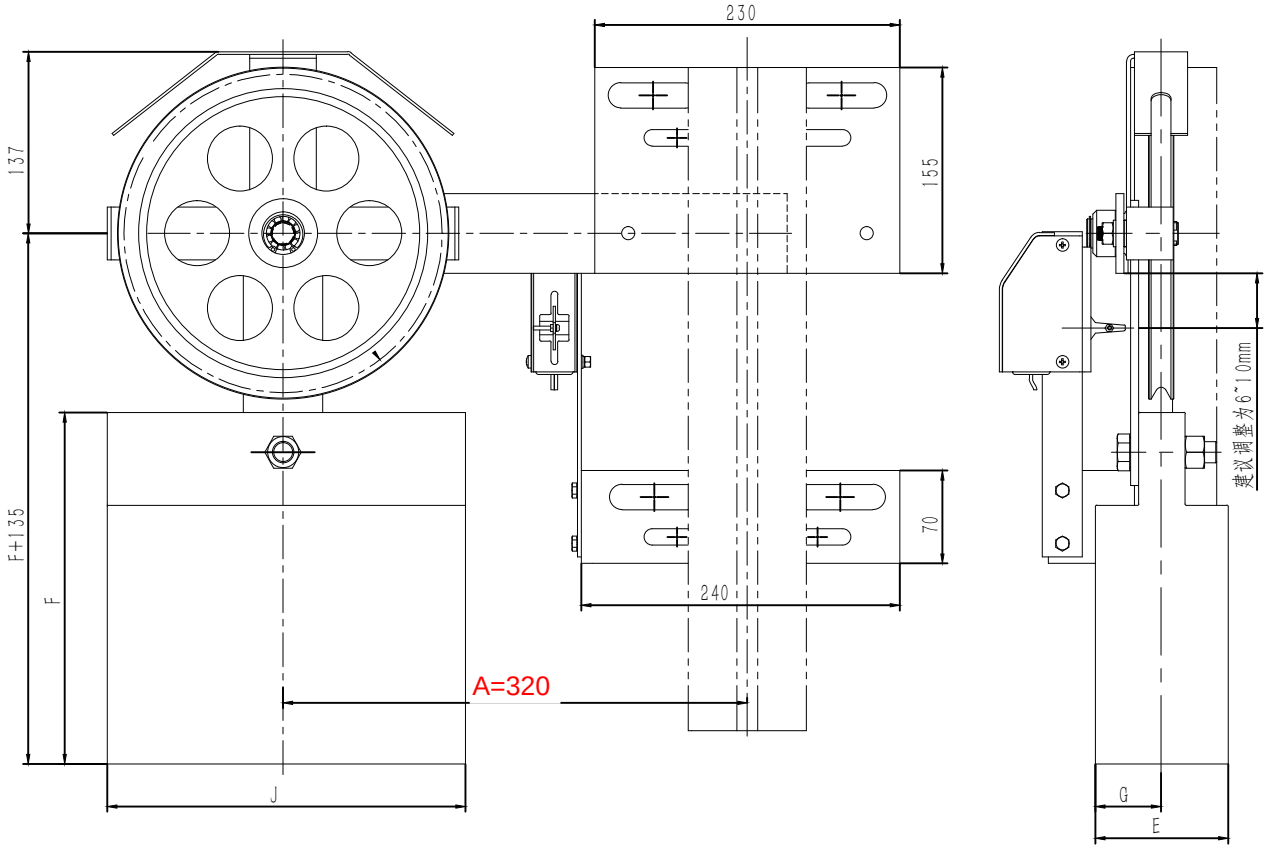

配重状态	配重材质	J	E	F	G	识别号
18kg	铸铁	260	55	250	25	TL01
30kg		250	70	275	35	TL02
18kg	重晶石	270	100	265	50	ZL01
30kg		300	140	305	70	ZL02

颜色	识别号
RAL5015蓝色	L01
RAL6005本色	L02
RAL7037灰色	L03

技术说明

1.图中参数A可根据摇杆孔位需要选择290,350,365, 405,420;

2.绳轮节圆直径可根据限速器匹配确定,有Φ200及Φ240;

3.配重常规为18kg重晶石需用其它需注明,具体参数见表.

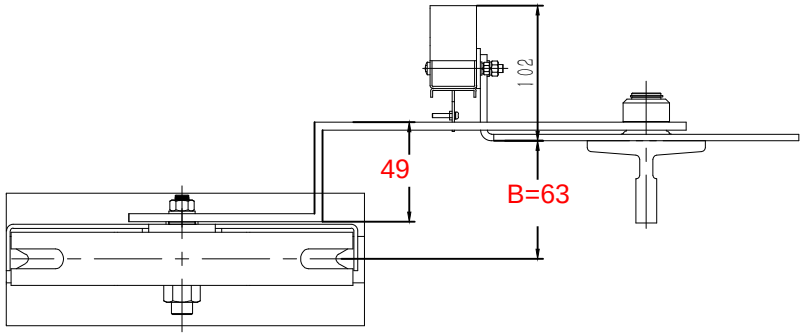

借(通)用件登记
旧底图总号
底图总号
签　字
日　期

标记	处数	分　区	文件更改号	签　名	年月日
设 计			标准化		
校 对					
审 核					
工 艺			批 准		

阶段标记	重量	比例
	13.5+T	1:4

物料编号:

宁波奥德普电梯部件有限公司

涨紧装置(重锤式)

OX300

未注公差																		
线性尺寸	0～6	6～30	30～120	120～400	400～1000	1000～2000	2000～4000	半径/高度尺寸	0.5-3	>3-6	>6-30	>30	短边尺寸	≤10	>10-50	>50-120	>120-400	>400
线性公差	±0.1	±0.2	±0.3	±0.5	±0.8	±1.2	±2.0	倒圆/倒角公差	±0.2	±0.5	±1.0	±2.0	角度公差	±1°	±30′	±20′	±10′	±5′

0X300.2(FB)

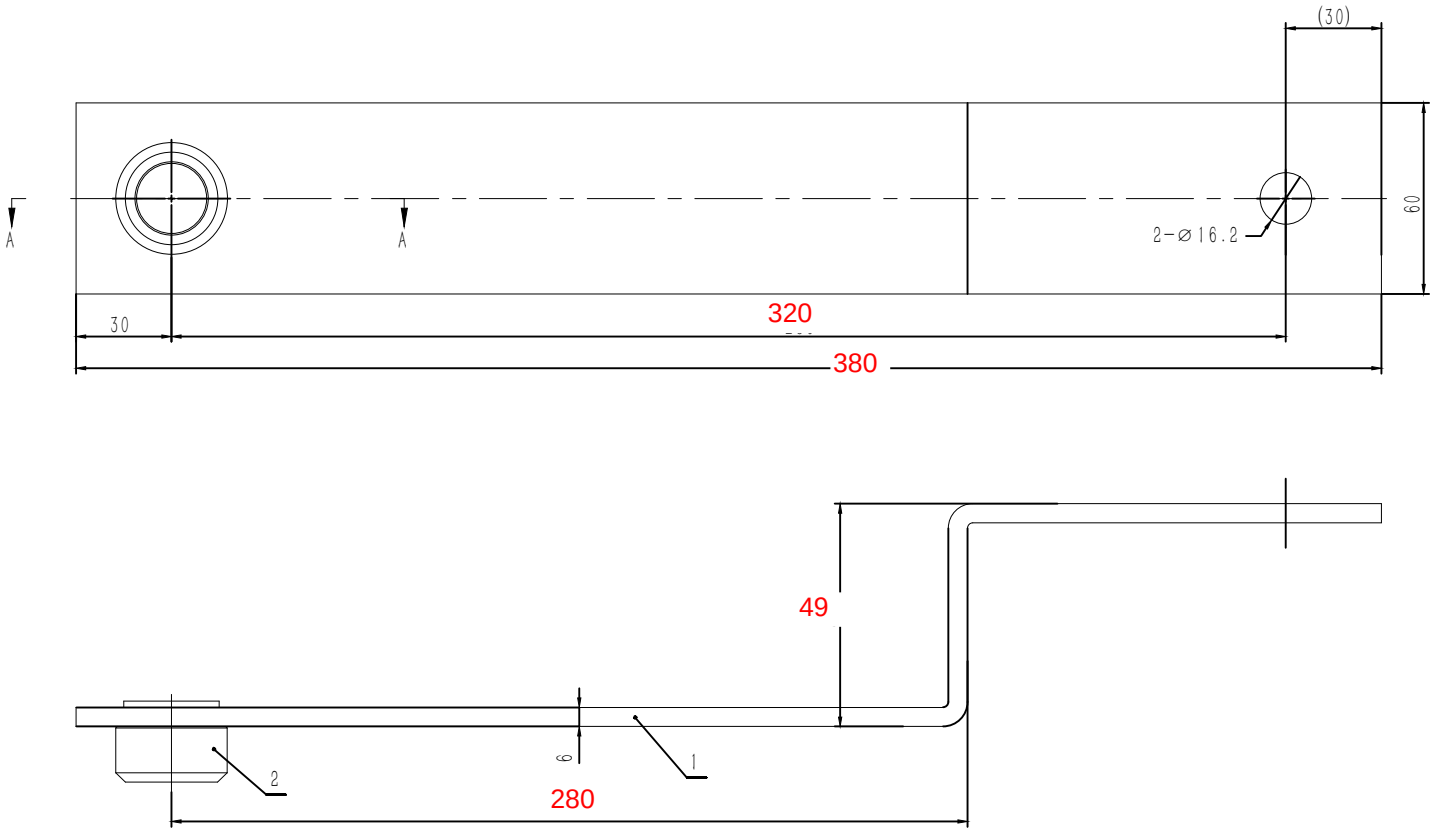

技术说明
1.本件采用研铆连接，要求铆接牢固可靠，无偏斜或毛边等缺陷；
2.摇杆主体表面喷涂色漆，颜色按公司标准，特殊按指令；
3.喷涂后，在装配前需对Φ22摇杆轴套孔作铰孔处理，确保尺寸要求。

剖面 A-A
比例1 : 1

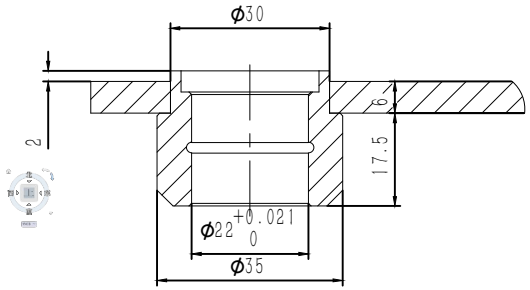

序号	代号	名称	数量	材料说明	重量	总重	备注
2	0X300.2-2	摇杆轴套	1	20#/Φ35	0.09	0.09	
1	0X300.2-1(FB)	摇杆板件	1	Q235A/6×60	1.01	1.01	

标记	处数	分区	文件更改号	签名	年月日
设计			标准化		
校对					
审核					
工艺			批准		

阶段标记	重量	比例
	1.11	3:5

物料编号：见表

宁波奥德普电梯部件有限公司

摇杆组件

0X300.2(FB)

借(通)用件登记
旧底图总号
底图总号
签字
日期