GB/T 1804-m																		
线性尺寸	0.5-6	>6-30	>30-120	>120-400	>400-1000	>1000-2000	>2000-4000	半径/高度尺寸	0.5-3	>3-6	>6-30	>30	短边尺寸	≤10	>10-50	>50-120	>120-400	>400
线性公差	±0.1	±0.2	±0.3	±0.5	±0.8	±1.2	±2	倒圆/倒角公差	±0.2	±0.5	±1	±2	角度公差	±1°	±30′	±20′	±10′	±5′

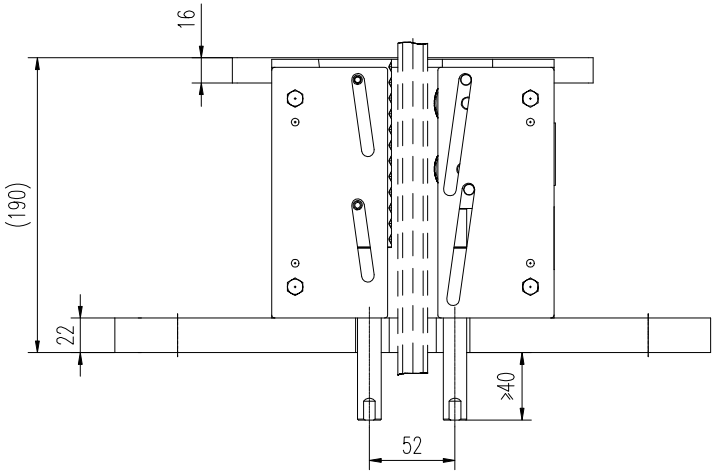

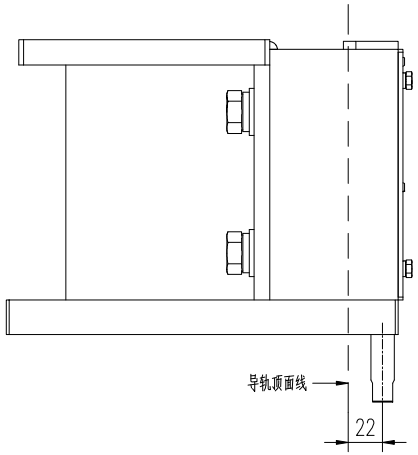

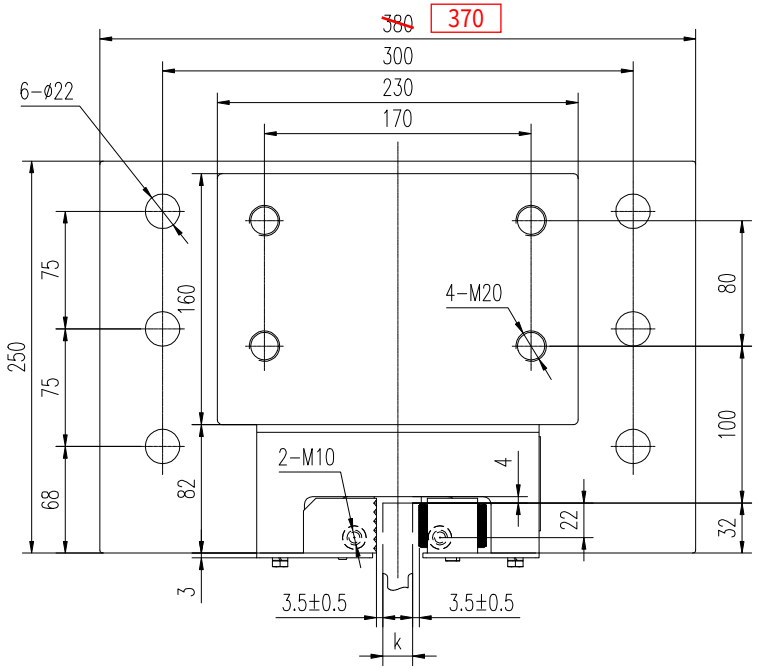

代号 (语言:中文)	代号 (语言:英文)	安全钳型号	导轨顶宽 k(mm)
HED3H015001	HED3H015011	OX-588	15.88/16
HED3H015002	HED3H015012		19

技术要求:

1.本图为瞬时式安全钳，奥德普型号OX-588，适用额定速度≤0.63m/s;

2.允许系统质量(P+Q)≤25000kg，具体参数参照本产品的型式试验报告。

④					
③					
②					
①					
标记	处数	变更版本	签 名	日 期	更改内容及原因

设 计	薛澄	20241011	比例	1:3	图幅	A3	WIN苏州华丰电梯装饰有限公司
校 对	卢祥虎	20241011		共 1 页	第 1 页		
审 批	顾正龙	20241011	HED3H015			安全钳	组件
首次发布版本		240918					