OX188A

安全钳型号	安全钳类型	允许系统质量	额定速度			
OX-188	渐进式	见型式试验报告	≤2.5m/s			

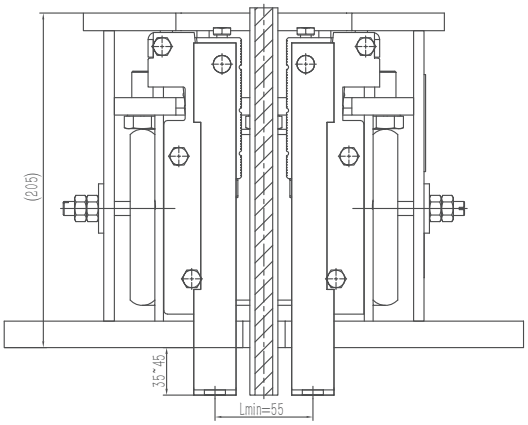

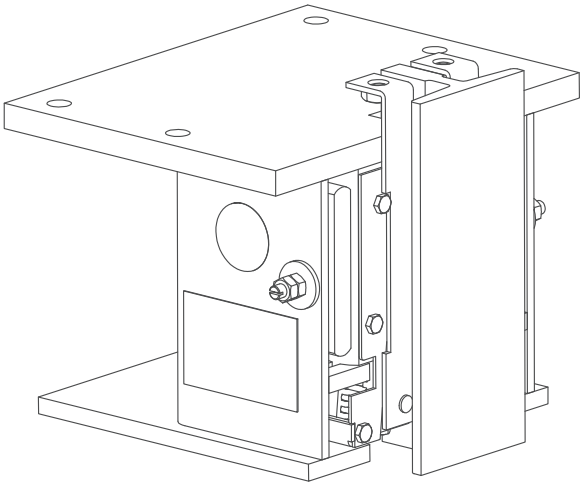

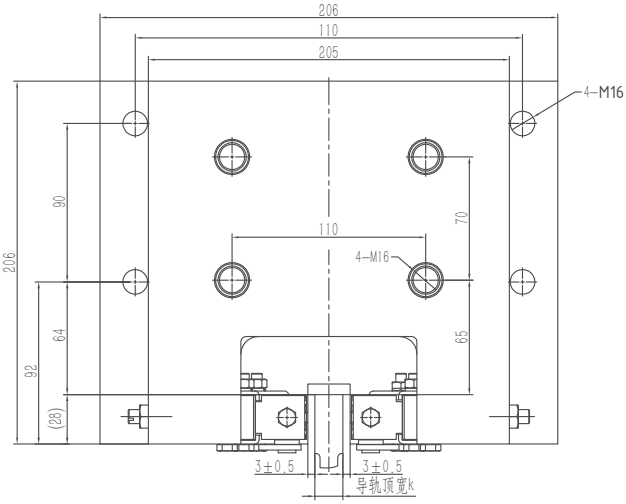

1.本件适用额定速度:≤2.5 m/s,允许系统质量(P+Q)需参照有效的型式试验报告;生产时需注明参数要求;
2.装配时活动楔块与钳座滑动处涂上润滑油;装配后各活动部位确保灵活自如;
3.件7为左右对称各一件,生产时螺孔按生产指令要求标配按M10(可选用M8);
4.装配调整后在调整部位点上红漆且按要求装钉铭牌及合格证;
5.本图按配OX-029导靴绘制, 如配用其它导靴需注明参数(如按照导靴OX-310F(A01)为例, 注明参数为: 73-100×150/4-M16)

标记	处数	分区	文件更改号	签名	年、月、日
设计			标准化		
校对					
审核					
工艺			批准		

阶段标记				重量	比例
				17.67	1:2
共 张				第 张	

宁波奥德普电梯部件有限公司

渐进式安全钳

OX188A

借(通)用件登记
旧底图总号
底图总号
签 字
日 期