线性尺寸	0.5-6	>6-30	>30-120	>120-400	>400-1000	>1000-2000	>2000-4000
线性公差	±0.1	±0.2	±0.3	±0.5	±0.8	±1.2	±2

半径/高度尺寸	0.5-3	>3-6	>6-30	>30
倒圆/倒角公差	±0.2	±0.5	±1	±2

短边尺寸	<10	>10-50	>50-120	>120-400	>400
角度公差	±1°	±30′	±20′	±10′	±5′

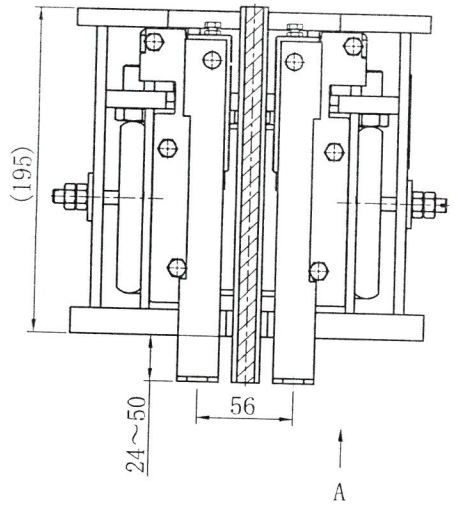

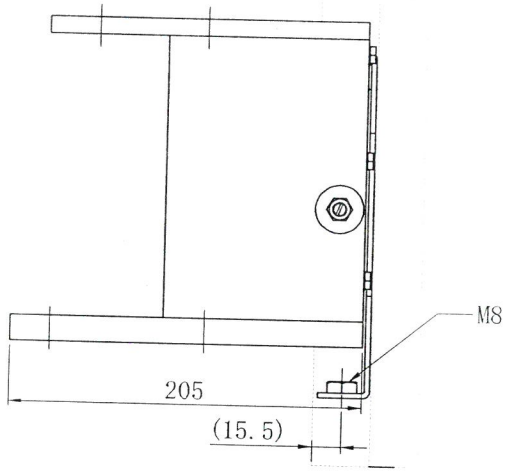

A向视图

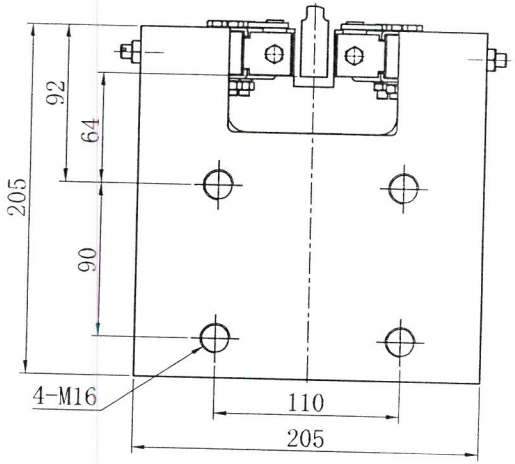

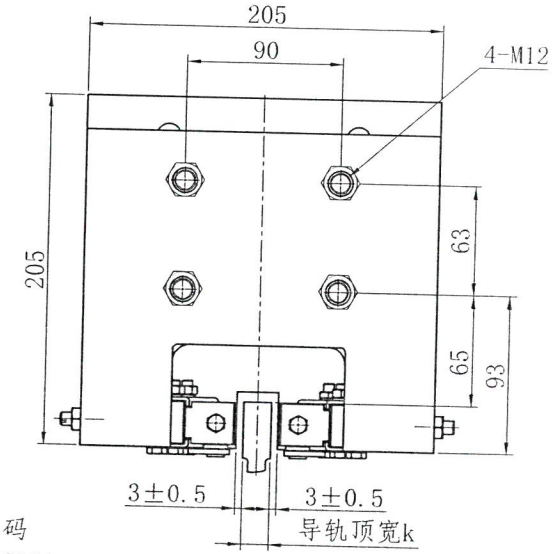

技术要求：

1. 本件根据奥德普OX-188安全钳改制，内部型号为OX-188(D01)，相关报告采用OX-188安全钳报告；
2. 本件适用额定速度：≤2.5 m/s，允许系统质量(P+Q)为需参照有效的型式试验报告；生产时需注明参数要求；
3. 本图按配OX-129导靴绘制。

物料编码说明：
编码构成：零件代码
编码示例：KF13666A01

1	KF13666A01	组件		导轨顶宽16mm
序号	代号	材料	重量	说明
D				
C				
B				
A				

版本	标记	通知号	签名	日期	更改内容及原因
设计		张育	25/2/20	比例 1:2	图幅 A3
校对		凌文钢	25/2/20	共1页	第1页
标准化		史益飞	25/2/20	OX-188(D01)安全钳	KM13666A
审批		孙晓其	25/2/20		

DIAO ELEVATOR 帝奥电梯