A3	基础尺寸	0.5-6	>6-30	>30-120	>120-400	>400-1000	>1000-2000	>2000-4000
	公差	±0.1	±0.2	±0.3	±0.5	±0.8	±1.2	±2

倒角切割	0.5-3	>3-6	>6
公差	±0.2	±0.5	±1

角度 (短边)	0-10	>10-50	>50-120	>120-400	>400
公差	±°	±0.5°	±0.3°	±0.15°	±0.1°

焊接

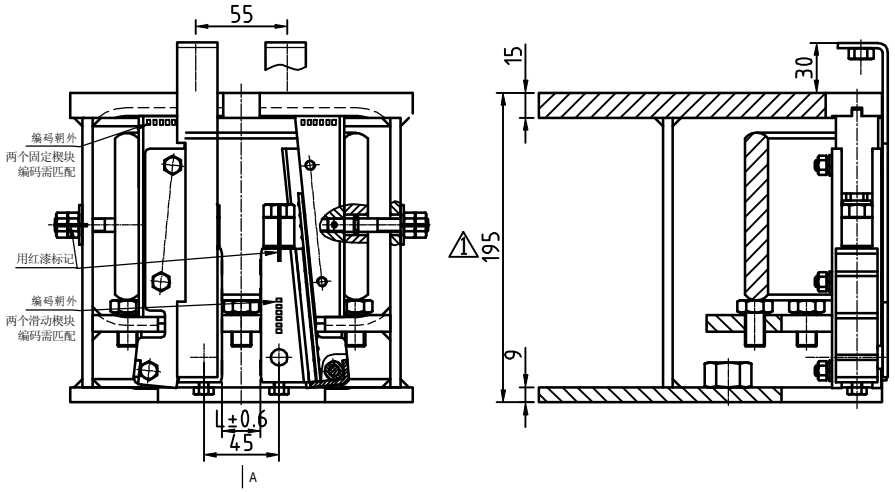

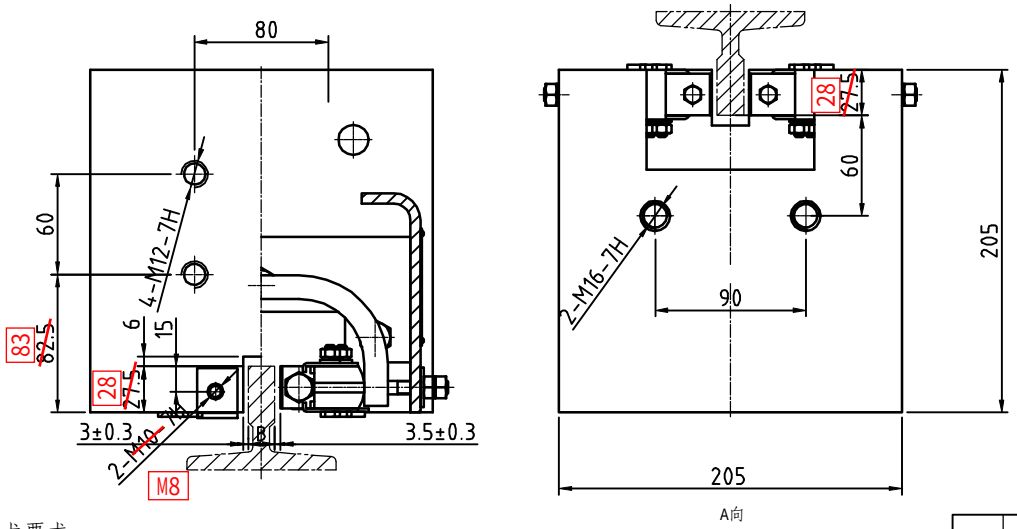

件号: 99.PMSA3H512001/17ML-8037

技术要求

1. 本安全钳适用电梯额定速度V=0.25-2.5m/s，轿箱自重与额定总载荷(P+Q)为1200-5500kg;
2. 本安全钳适用导轨硬度<HB143,导轨工作面宽度B=10、15.88、16mm，且导轨表面的防锈油务必用合适的清洁剂加以清除干净;
3. 固定楔块与钳体之间的运动面涂L-HM46抗磨液压油;
4. 装配时两滑动楔块摩擦面间距的中心面与钳体凹槽的中心面偏差<0.2;
5. 两滑动楔块最大行程69mm。

标记	处数	分区	更改文件号	签名	年月日
⚠	1	安全钳高度185改195		韩伟良	20150429

设计			标准化	
校对				
审核				
工艺			批准	

双提拉

阶段标记				重量	比例
-	-	-	-	0kg	1:4

共 1 张 第 1 张

STADE FUSHILI

安全钳

MSA3H512