线性尺寸	0.5-6	>6-30	>30-120	>120-400	>400-1000	>1000-2000	>2000-4000	0半径/高度尺寸	0.5-3	>3-6	>6-30	>30	短边尺寸	≤10	>10-50	>50-120	>120-400	>400
线性公差	±0.1	±0.2	±0.3	±0.5	±0.8	±1.2	±2.0	倒圆/倒角公差	±0.2	±0.5	±1.0	±2.0	角度公差	±1°	±30′	±20′	±10′	±5′

0X188A(FY240×70/0X02)

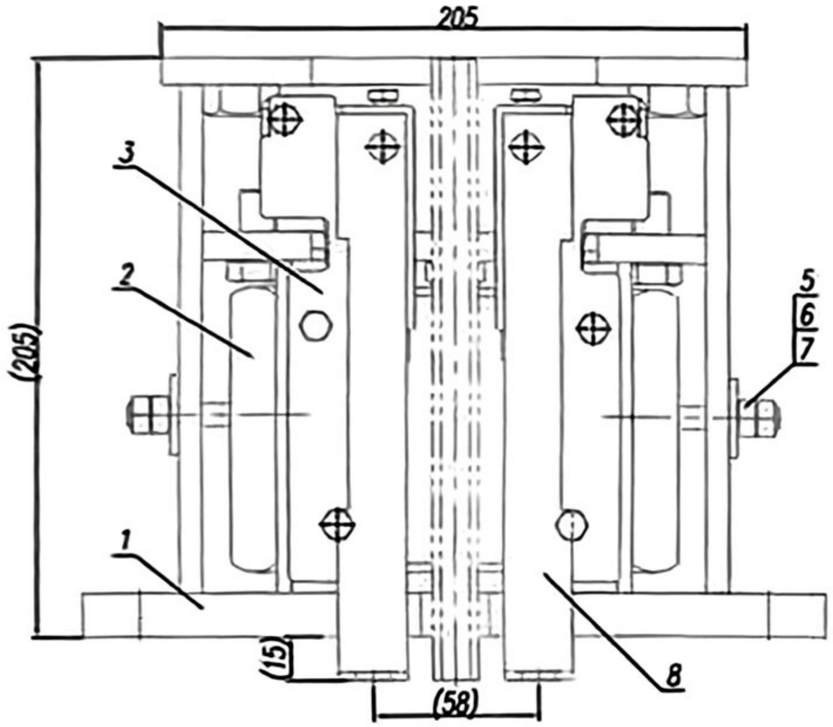

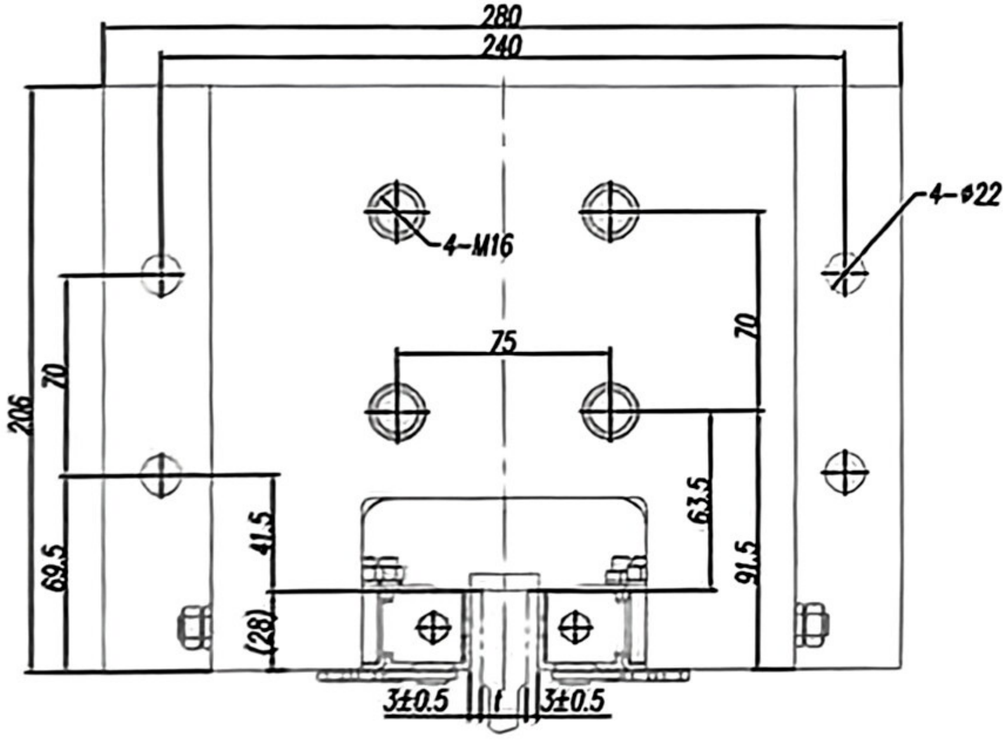

铭牌示意图

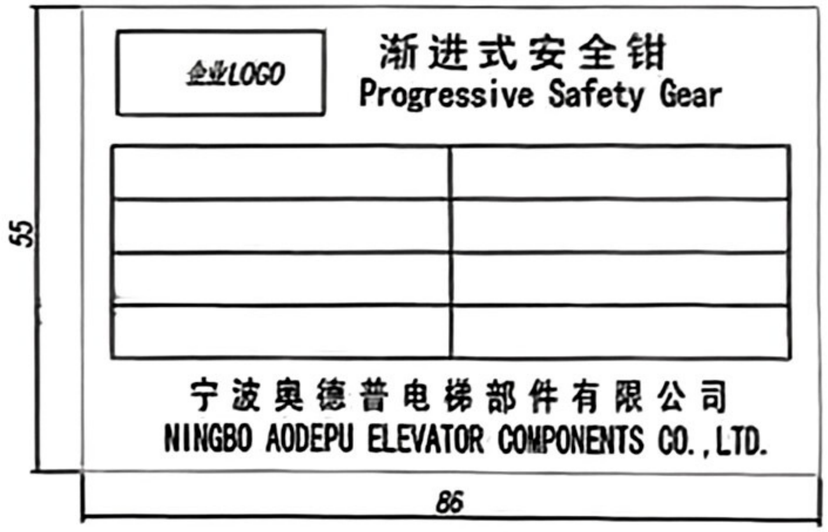

余姚市富达电子有限公司

技术说明
1.本件适用于额定速度≤2.5m/s,系统质量P+Q≤6000kg(具体以有效期内报告参数为准);
2.可匹配导轨规格有: 10、15.88、16(以导轨顶面宽度参数确定,导轨参照相应国家标准);

浙江飞亚　2500kg　1.0m/s

序号	代号	名称	数量	材料说明	重量	总重	备注
8	0X188.3	拨杆组件	2	焊接件	0.14	0.28	左右件各一
7	GB/T 6170-2000	六角螺母M8	4		0.01	0.04	
6	GB/T 5287	特大垫圈8	2		0.01	0.02	
5	0X188-2	双头螺杆	2	45#	0.02	0.04	
3	0X188A.2	钳块组件	2		1.19	2.38	左右各一
2	0X188A-1	U型板簧	1	60SiMn(16×100)	2.92	2.92	
1	0X188A.1	钳体焊件	1	焊接件	13.03	13.03	

标记	处数	分区	文件更改号	签名	年月日
设计			标准化		
校对					
审核					
工艺			批准		

部件标记	重量	比例
	18.86	1:2
共　张	第　张	

宁波奥德普电梯部件有限公司

渐进式安全钳

0X188A(FY240×70/0X02)

更改(通)用件登记
回底图总号
底图总号
签字
日期