188/7

A3

基础尺寸	0.5-6	>6-30	>30-120	>120-400	>400-1000	>1000-2000	>2000-4000
公 差	±0.1	±0.2	±0.3	±0.5	±0.8	±1.2	±2

锯射切割	>0.5-3	>3-6	>6
公 差	±0.2	±0.5	±1

角度(短边)	0-10	>10-50	>50-120	>120-400	>400
公 差	±1°	±0.5°	±0.3°	±0.15°	±0.1°

焊 接

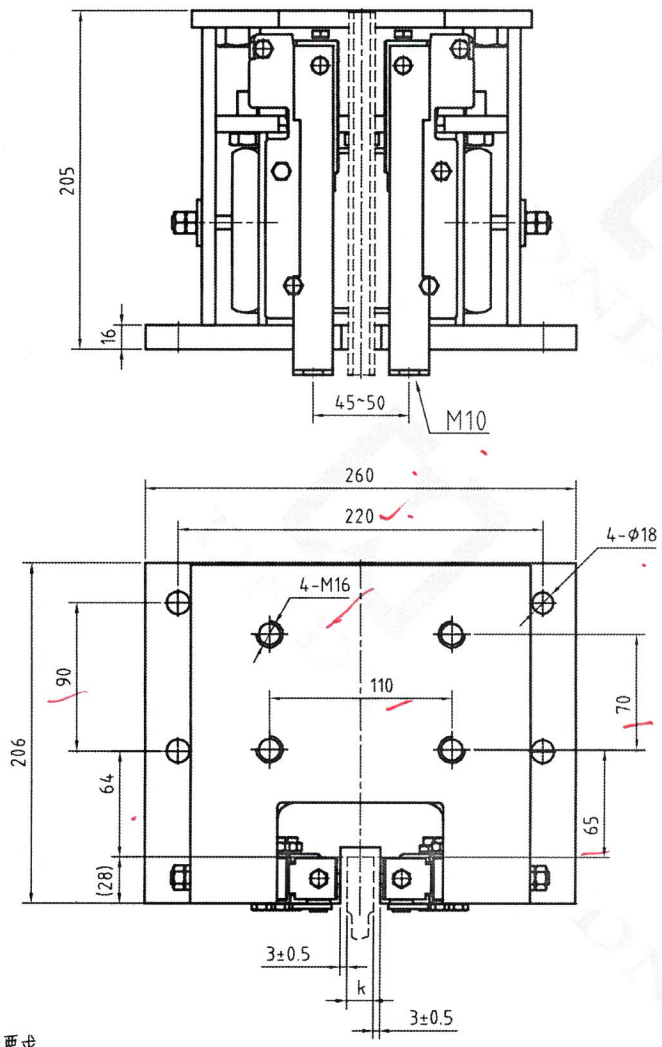

技术要求

1.本件适用额定速度:≤2.5 m/s,允许系统质量(P+Q)=~~1143-6292KG~~ 1500~6050kg ⚠1

2.装配时活动楔块与钳座滑动处涂上润滑油;装配后各活动部位确保灵活自如;

3.根据GB7588-2003或顾客其它需求，对安全钳进行调试，附《OX-188A调试参数》;

4.适用于双提拉结构; ⚠1

5.本图为奥德普OX-188A 型安全钳;

6.适用范围 (1±7.5%) × (P+Q)。⚠1

标记	处数	分区	更改文件号	签名	年、月、日
⚠1	4	2F4E5E	SB241374	郭连云	2023.8.20

设 计	徐磊	20171101	工 艺	
审 核	肖明哲	20171106	质 量	
标准化				
批 准	周园林	20171109		

外购件

版本号	阶段标识	重量	比例
V01	D		1:1
共 2 张		第 1 张	

DNDT 东南电梯

渐进式安全钳 OX-188A

TTA3H014

受控文件
2023-09-1 初

A3	基础尺寸	0.5-6	>6-30	>30-120	>120-400	>400-1000	>1000-2000	>2000-4000
	公 差	±0.1	±0.2	±0.3	±0.5	±0.8	±1.2	±2

锯射切割	>0.5-3	>3-6	>6	角度(短边)	0-10	>10-50	>50-120	>120-400	>400
公 差	±0.2	±0.5	±1	公 差	±1°	±0.5°	±0.3°	±0.15°	±0.1°

焊 接

件号	适用(P+Q)范围(kg)	额定速度(m/s)	导轨宽度k
TTA3H014001	1143≤P+Q<1400	V≤2.5m/s	15.88mm 或 16mm
TTA3H014002	1400≤P+Q<1600		
TTA3H014003	1600≤P+Q<1800		
TTA3H014004	1800≤P+Q<2000		
TTA3H014005	2000≤P+Q<2200		
TTA3H014006	2200≤P+Q<2400		
TTA3H014007	2400≤P+Q<2600		
TTA3H014008	2600≤P+Q<2800		
TTA3H014009	2800≤P+Q<3000		
TTA3H014010	3000≤P+Q<3200		
TTA3H014011	3200≤P+Q<3400		
TTA3H014012	3400≤P+Q<3600		
TTA3H014013	3600≤P+Q<3800		
TTA3H014014	3800≤P+Q<4000		
TTA3H014015	4000≤P+Q<4200		
TTA3H014016	4200≤P+Q<4400		
TTA3H014017	4400≤P+Q<4600		
TTA3H014018	4600≤P+Q<4800		
TTA3H014019	4800≤P+Q<5000		
TTA3H014020	5000≤P+Q<5200		
TTA3H014021	5200≤P+Q<5400		
TTA3H014022	5400≤P+Q<5600		
TTA3H014023	5600≤P+Q<5800		
TTA3H014024	5800≤P+Q<6000		
TTA3H014025	6000≤P+Q<6292		

件号	P+Q(Kg)	额定速度(m/s)	导轨宽度k
TTA3H014101	1500	V≤2.5m/s	15.88mm或 16mm
TTA3H014102	1610		
TTA3H014103	1730		
TTA3H014104	1855		
TTA3H014105	1990		
TTA3H014106	2135		
TTA3H014107	2295		
TTA3H014108	2465		
TTA3H014109	2645		
TTA3H014110	2840		
TTA3H014111	3050		
TTA3H014112	3275		
TTA3H014113	3520		
TTA3H014114	3780		
TTA3H014115	4060		
TTA3H014116	4360		
TTA3H014117	4685		
TTA3H014118	5035		
TTA3H014119	5410		
TTA3H014120	5815		
TTA3H014121	6050		
TTA3H014999	见订单		

标记	处数	分区	更改文件号	签名	年、月、日
1	4	2F4E5E	SB241374	韩连云	2023.8.20

设 计	徐磊	20171101	工 艺	
审 核	肖明哲	20171106	质 量	
标准化				
批 准	周园林	20171109		

外购件

版本号	阶段标识	重量	比例
V01	D		1:1
共 2 张		第 2 张	

DNDT 东南电梯

渐进式安全钳 OX-188A

TTA3H014

受控文件
2024年 [illegible] 月 [illegible] 日