GB/T 1804-m																		
线性尺寸	0.5-6	>6-30	>30-120	>120-400	>400-1000	>1000-2000	>2000-4000	半径/高度尺寸	0.5-3	>3-6	>6-30	>30	短边尺寸	≤10	>10-50	>50-120	>120-400	>400
线性公差	±0.1	±0.2	±0.3	±0.5	±0.8	±1.2	±2	倒圆/倒角公差	±0.2	±0.5	±1	±2	角度公差	±1°	±30′	±20′	±10′	±5′

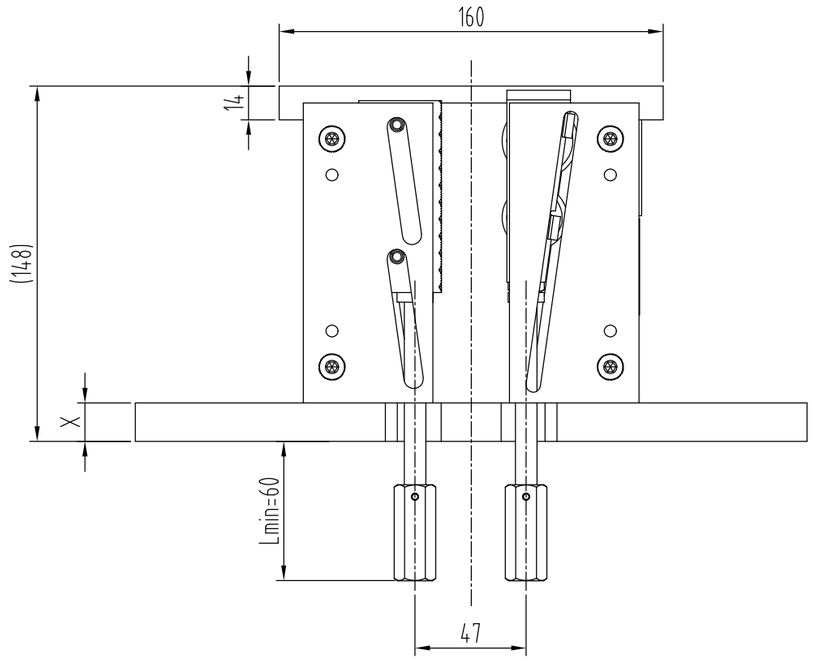

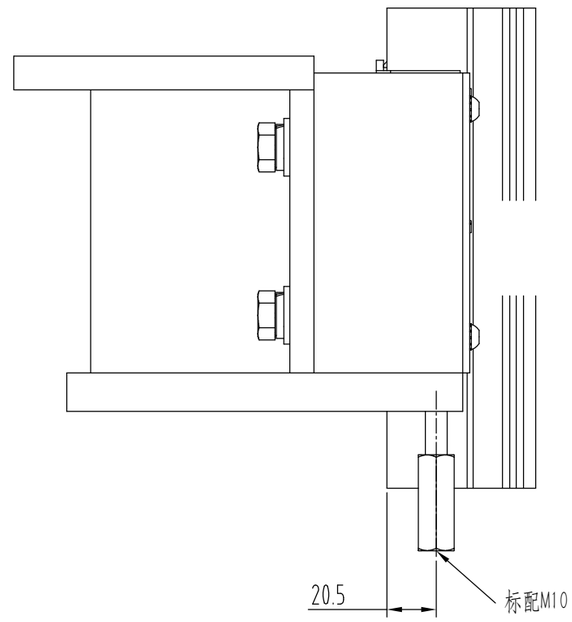

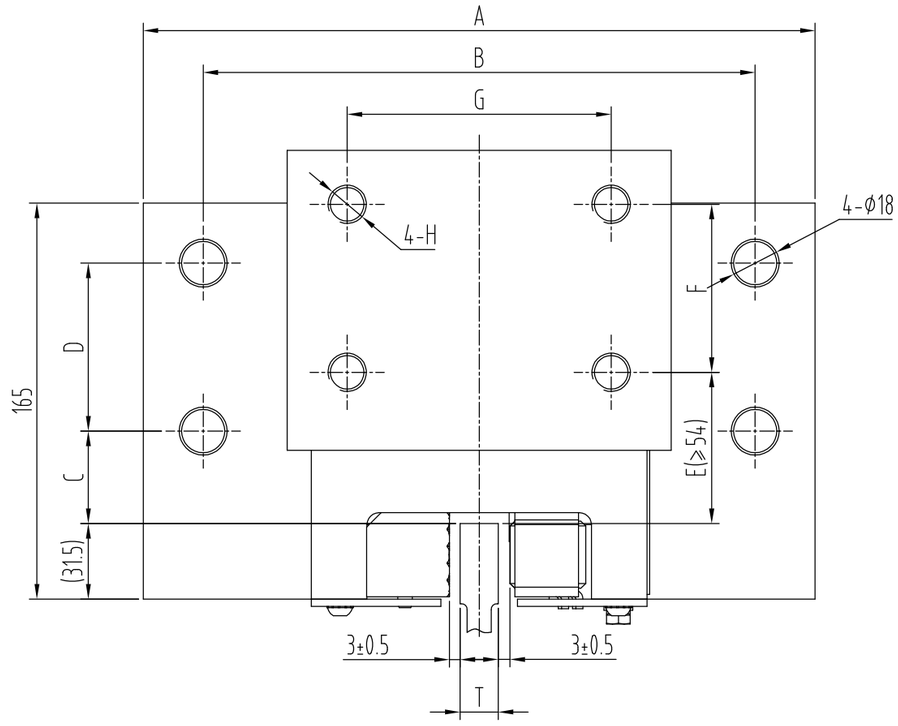

英沃图号	规格型号	立梁槽钢(X)	A	B	C	D	E	F	G	H
~~EDA1040A1~~	~~OX-288(A01)~~	~~14#~~	~~260~~	~~210~~	38.5	70	~~63~~	~~70~~	~~110~~	M16
~~EDA1040A2~~	~~OX-288(A02)~~	~~16#~~	~~280~~	~~230~~						
~~EDA1040A3~~	~~OX-288(A03)~~	~~18#~~	~~300~~	~~260~~						
EDA1040A4	OX-288(3T)	16#	280	230			65	70	110	

技术要求：

1.本图按奥德普OX-288绘制，
2.本件为瞬时式安全钳，适用于V≤0.63m/s电梯类型；
3.本件设计时总允许系统质量≤8500kg,具体参数参照本产品的型式试验报告；
4.其它导靴孔位需注明孔位尺寸参数(需满足E≥54mm)。

版本标记	更改号	签名	日期	更改内容及原因
D				
C				
B				
A				

设计	陈宇杨	20240115	比例 1:1	图幅 A3	英沃电梯有限公司		
校对	黄怡晨	20240116	共 1 页	第 1 页			
审批	朱云飞	20240117	安全钳		EDA1040A		
授权号	ECORL0103						